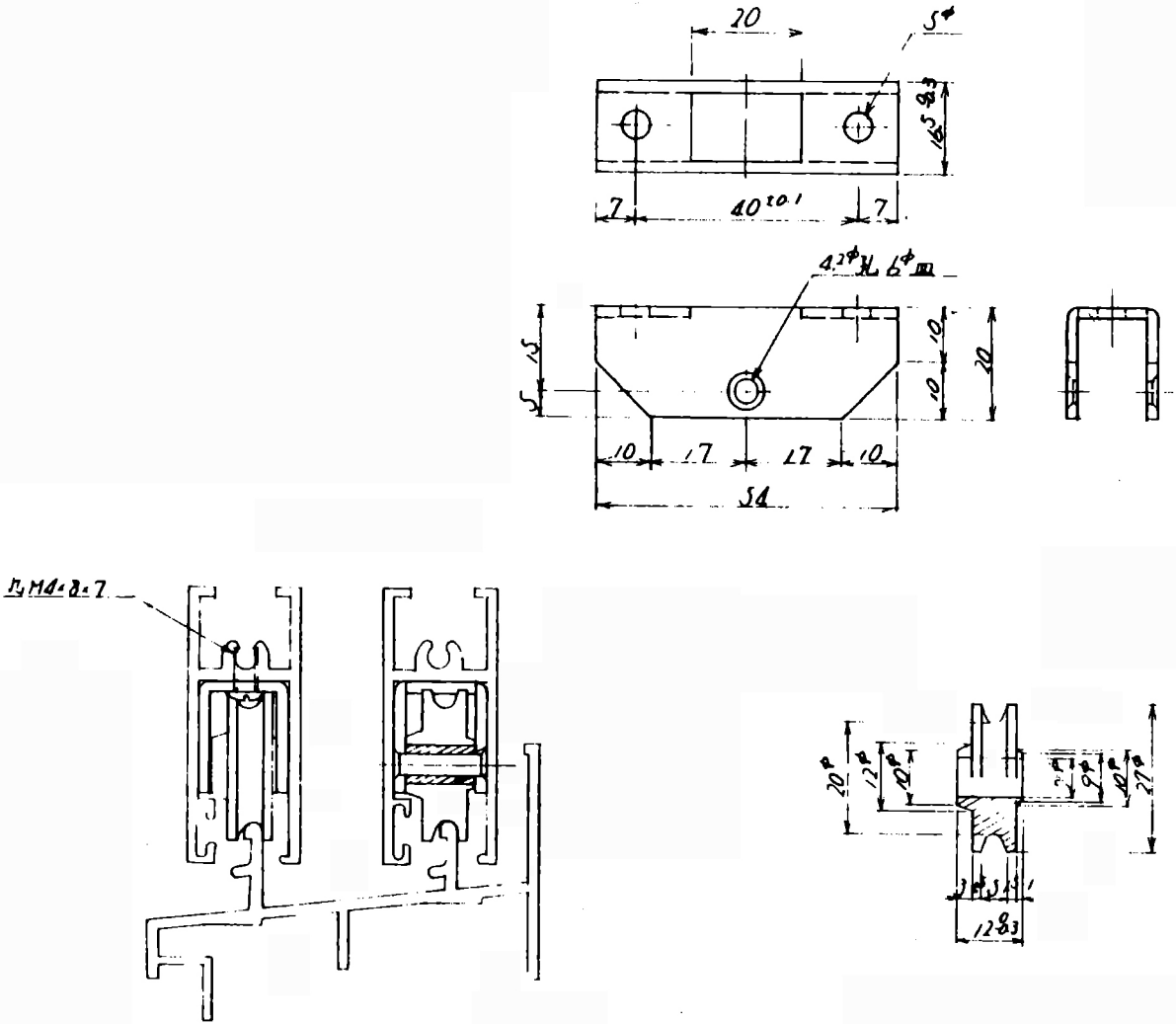
20
5ф
7
40±0.1
7
15
5
10
10
20
10
17
17
10
54
20ф
12ф
10ф
9ф
10ф
27ф
12-0.3