背板（オプションパーツ）

背板外形寸法図

- 本品は、表裏を逆にすることにより左右勝手共用となります。
- 本品には本体取付けネジ（M5×8ℓ）を4本同梱しています。

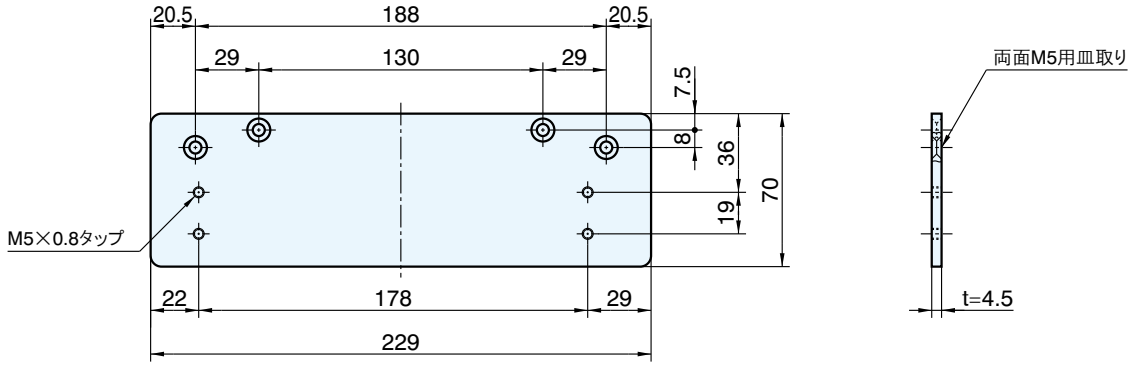

パラレル型背板使用取付納り例
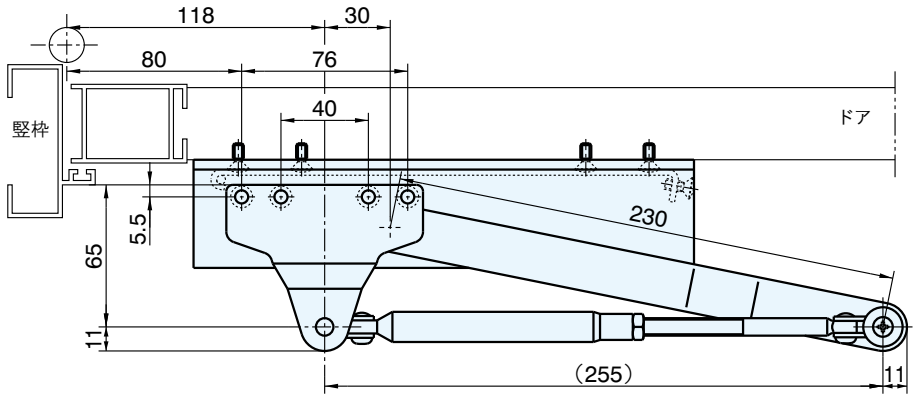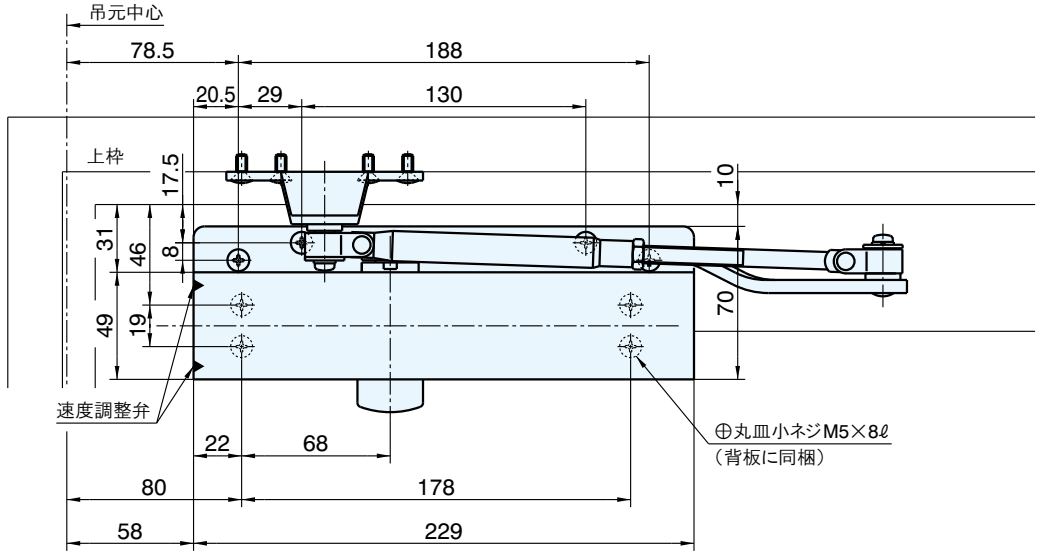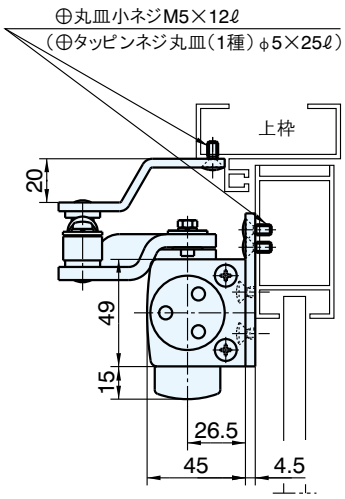
- 本図はD型ブラケットを使用した納り例です。
- 背板は別売品です。