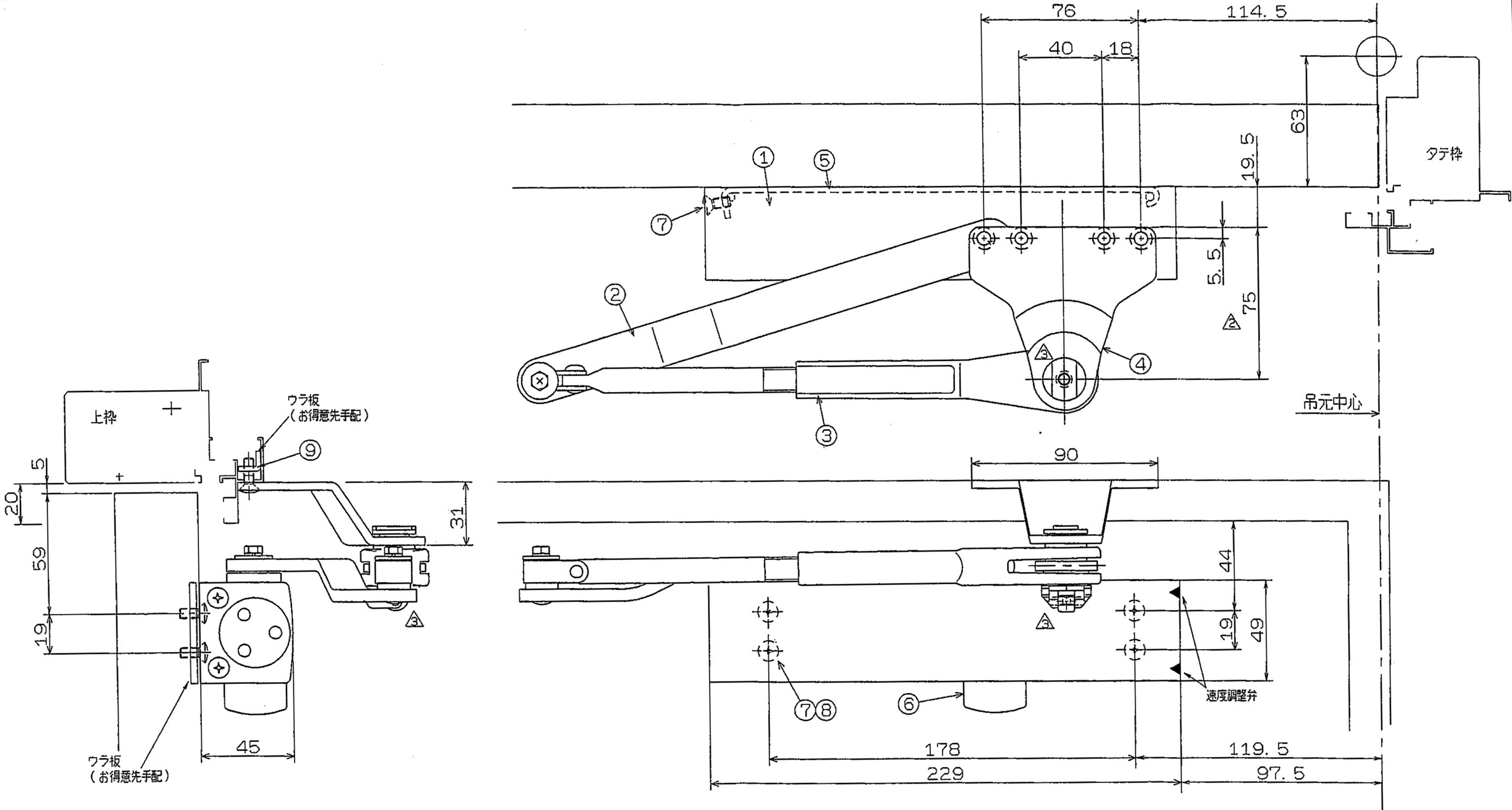
76
114.5
40
18
63
19.5
5.5
75
タテ枠
吊元中心
90
44
19
49
178
229
119.5
97.5
速度調整弁
上枠
ウラ板
（お得意先手配）
5
20
59
19
31
45
ウラ板
（お得意先手配）