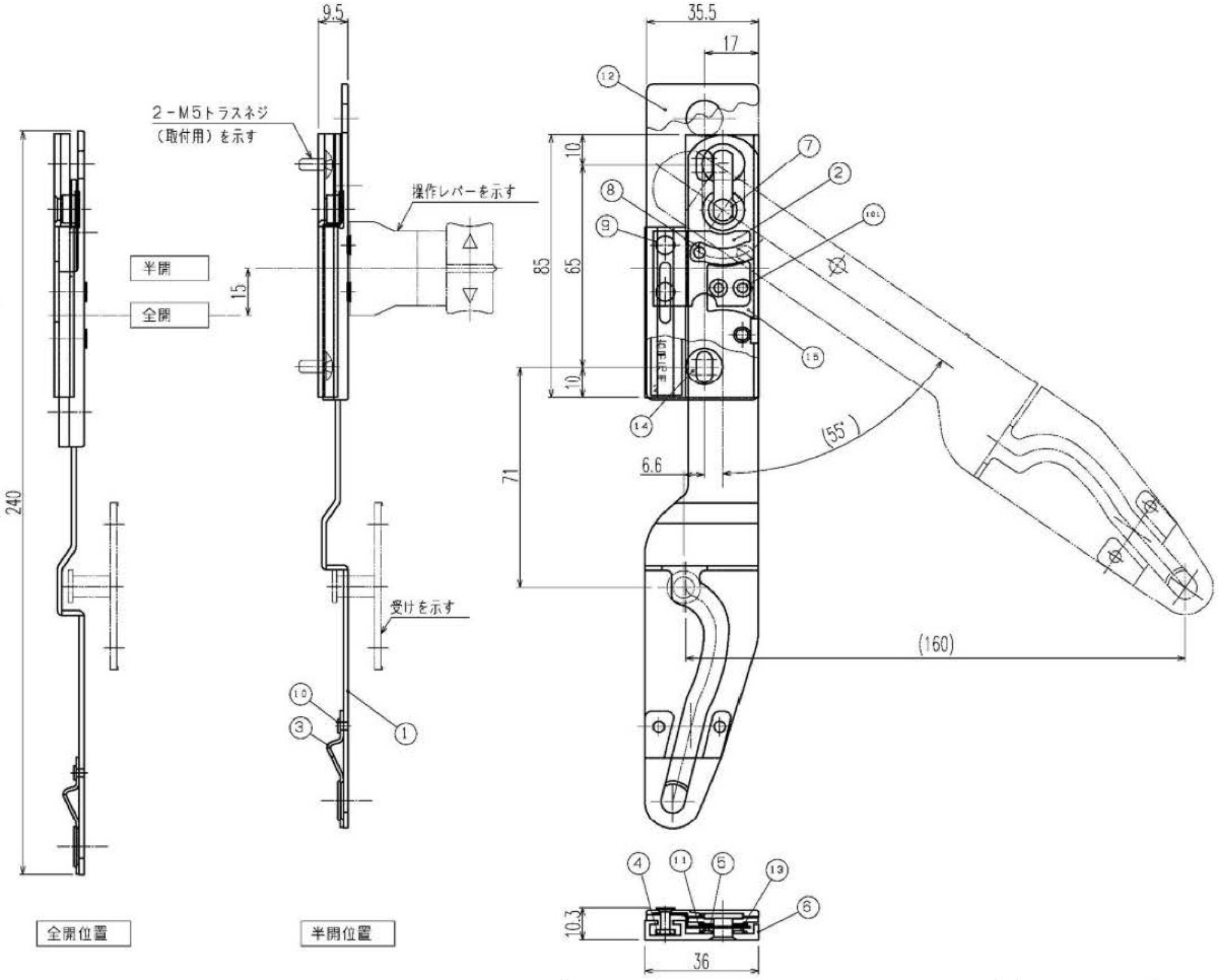
9.5
35.5
17
2－M5トラスネジ
（取付用）を示す
操作レバーを示す
半開
全開
15
240
85
65
10
10
71
6.6
(55°)
(160)
受けを示す
12
7
2
8
9
10L
15
14
10
3
1
4
11
5
13
6
10.3
36
全開位置
半開位置