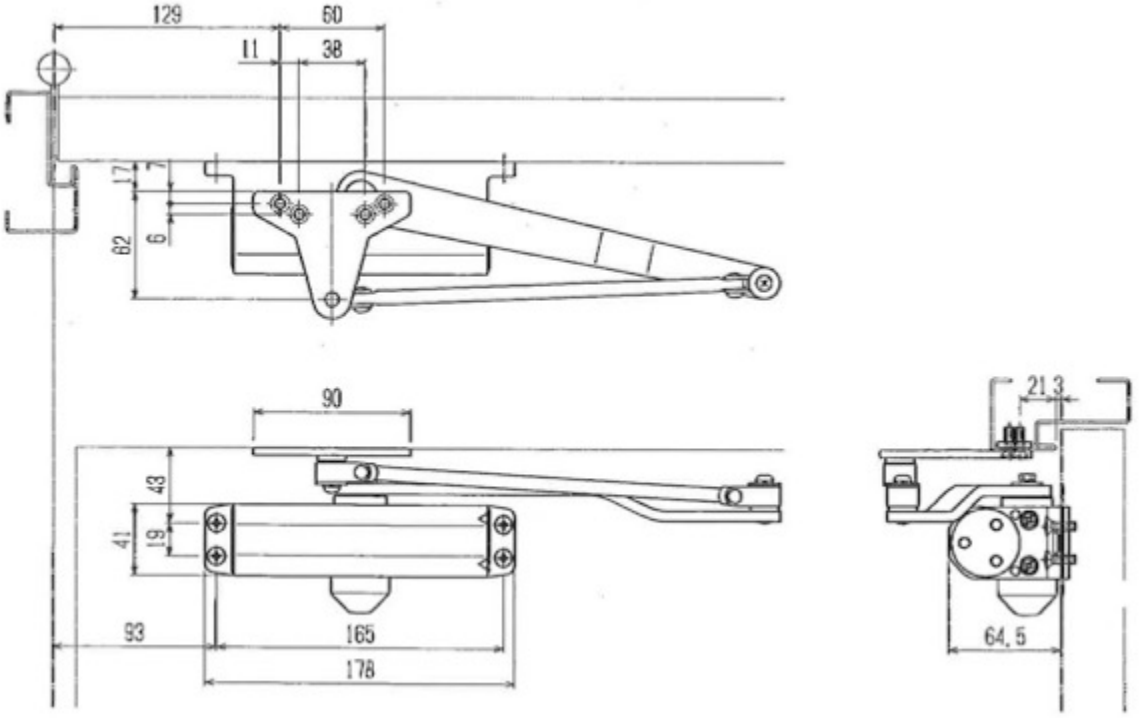
129
60
11
38
17
7
6
62
90
43
41
19
93
165
178
21.3
64.5