S	YDMS033	
B	YDMB033	
W	YDMW033	
T	YDMT033	

■折れ戸グレモン錠セット（両面把手）U9
〈美和ロック製〉
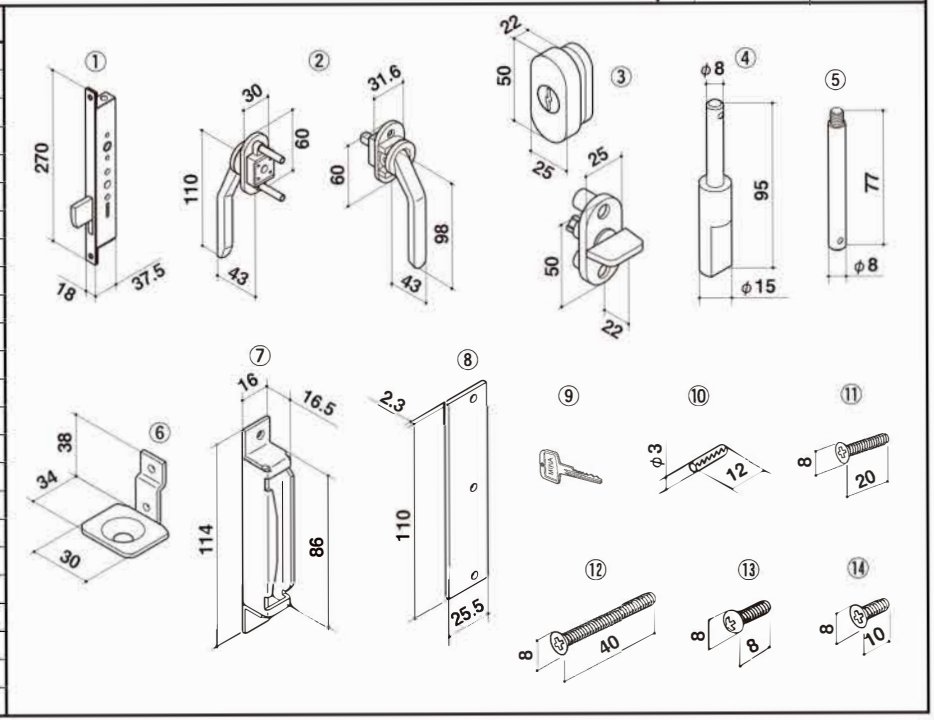
No.	部　品　名	入数
①	グレモン錠（両面把手仕様）	1
②	内外ハンドル	1
③	シリンダー・サムターン	1
④	グレモンロット棒（先）	2
⑤	グレモンロット棒（元）	2
⑥	グレモン錠取付け金具	2
⑦	グレモン錠ストライク	1
⑧	グレモン錠ストライク裏板	1
⑨	子鍵	3
⑩	波形スプリングピンφ3×12	4
⑪	丸サラ小ねじM4×20（D8）	2
⑫	丸サラ小ねじM4×40（D8）	2
⑬	特トラス小ねじM4×8（D8）	5
⑭	サラ小ねじM4×10（D8）	2