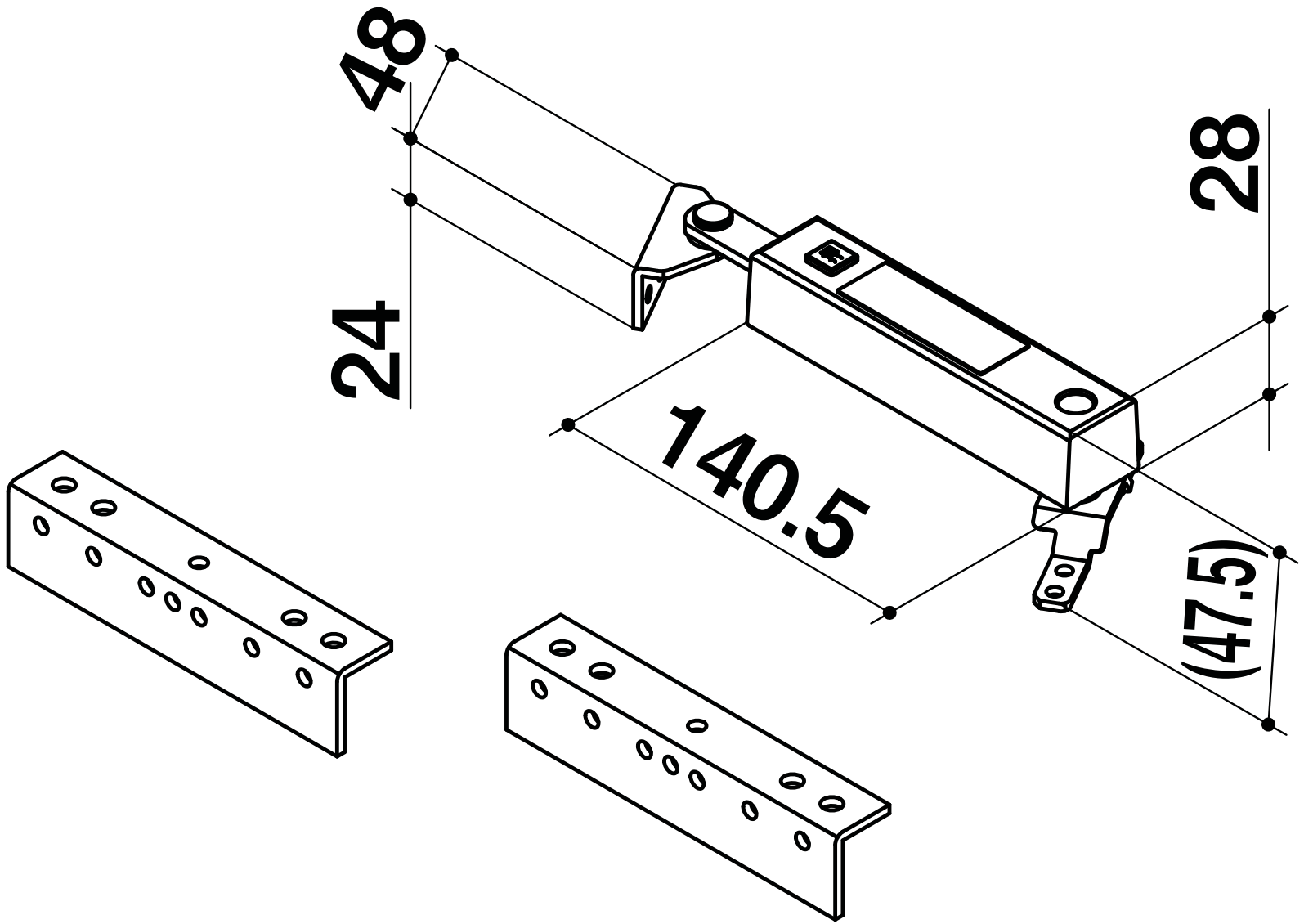

350≦DW≦550用・取付ねじ付