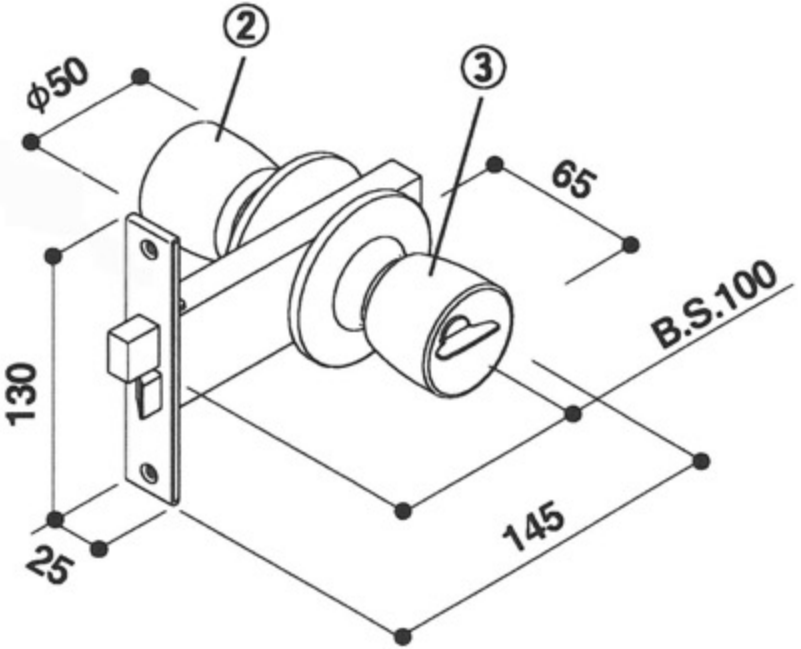
②
③
φ50
65
B.S.100
130
145
25

④

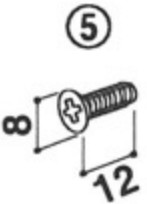
⑤
8
12