70
349
B.S.58

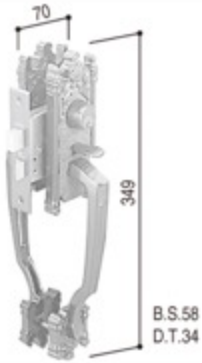
70
349
B.S.58
D.T.34

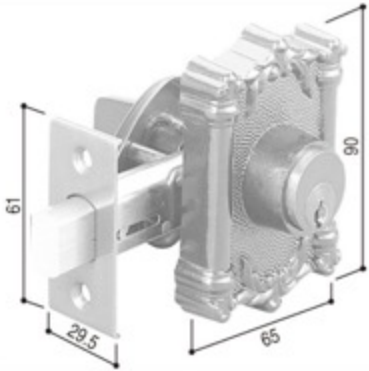
61
90
29.5
65

Grand Lock

グランドロック取り付け案内書

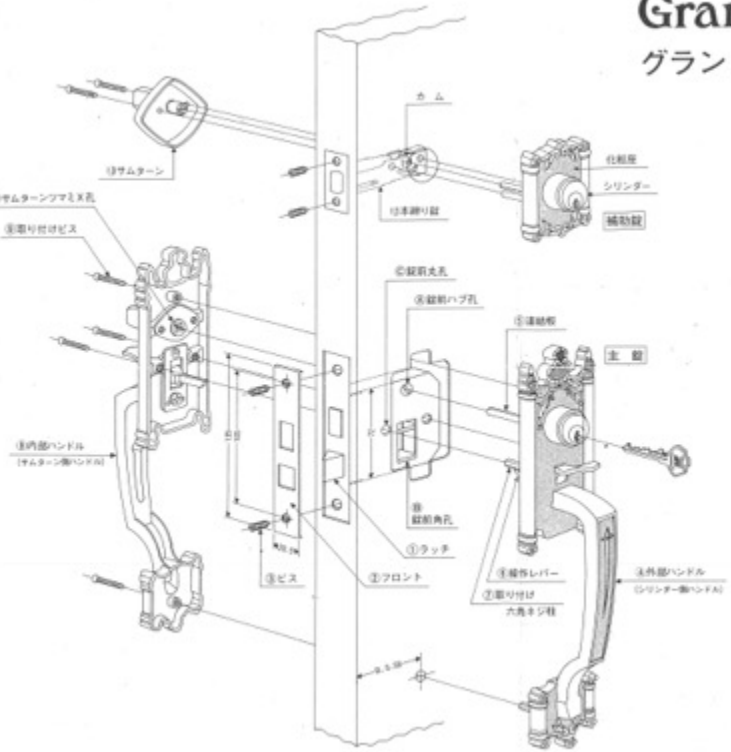

取り付け手順

◉主錠取り付け

1) 扉の厚さに応じて、ラッチ①の方向を決めて下さい。
2) 錠前をフロント②と同時に、ビス⑤にて取り付けて下さい。
3) 外部より、外部ハンドル（シリンダー側ハンドル）④をはめ込んで下さい。この時、ハンドルより突出している連結板⑤が錠前のハブ孔⑥に、操作レバー④が錠前の角孔⑧に、取り付け六角ネジ穴②が錠前の丸孔⑦に、それぞれ挿入する様、セットして下さい。
4) 内部より内部ハンドル（サムターン側ハンドル）④をはめ込み、外部ハンドルの連結板をサムターンツマミX孔⑩に挿入し、取り付けビス⑨にて固定して下さい。

◉補助錠取り付け

①ドアーの取り込み部へ、本補助ケース⑫を入れフロントを取り付けビスで、取り付けて下さい。
②シリンダーを外部よりセットして下さい。シリンダーの先に付いている芯棒をケース本体のカムの角穴の中を貫通して下さい。
③サムターン⑬の中心にあいている角穴の中に、ケース本体のカムを貫通して来たシリンダー芯棒を挿入し、サムターン底金の穴より取り付けビスで締め付けて下さい。
（この時、主錠のサムターンの向きに合せて下さい。）
④シリンダーキーを挿入して、90°廻して、90°もどして抜いて下さい。施錠された状態になります。反対に90°廻して、90°もどすと解錠になります。

◉注　意

内・外ハンドルをセットする時、外部ハンドルと内部ハンドルとに上、下、左、右のズレのない様、必ず芯にセットして下さい。
内・外ハンドルの取り付けに、ズレのある場合は、連結板と錠前のハブ孔に、ことれが生じ錠の機能が、そこなわれますので十分注意して、取り付けて下さい。