FG3 SERIES 静音引戸鎌錠

■用途：居室/オフィス/トイレ/門扉等　■納期：標準納期品● / 受注生産品● (P4参照)

この製品は指定建物錠です。錠の性能表示はP898をご参照ください。

写真はU9FG3−1型 (ST)

大型サムターン (HASサムターン)

静音性に優れた堅牢な引戸鎌錠です。

■高い静音性を実現しました

従来品と比べて飛躍的に高い静音性を実現しました。静粛性を求められるオフィス、居室などに最適です。

■誤操作防止のトリガーボルト付

トリガーボルトが付いているため、戸が開いた状態で施錠されることはありません。

■トイレ用として表示装置、非常開装置、大型サムターンの付いたFG3−8型と、大型非常開装置タイプのFG3−8BG型もあります。

(注) FG3−8BG型の非常開装置はサイズが大きいため、戸先ゴムや枠との干渉がないかご確認ください。

FG3−8型

FG3−8BG型

大型サムターン（室内側）

■中型のAHサムターンもあります。

型式：FG3−1AH型

■表示装置付シリンダー　FG3−□W型

施解錠状態が正面の表示により一目でわかるシリンダーです。外部からはキーで施解錠します。公共施設・商業施設や使用制限(夜間・休日施錠)を必要としているようなトイレ、化粧室等に最適です。(受注生産品)

注) この製品は内部専用のシリンダー錠です。指定建物錠ではありません。

型式	FG3−□W（□は機能番号1、2型を示す）
装着可能シリンダー	U9・PR・JN
扉厚可能範囲(mm)	29以上～50未満

●表示機能付シリンダーの仕上はSTのみです。
●左右勝手があります。左右勝手の見方は非常錠P391を参照ください。

写真はU9FG3−1W型 (ST)

■ルーター加工用フロント・ストライク付もあります。

型式：FG3D−□型
（フロント幅22mm）

■非常開装置付　FG3−□E型

非常時には鍵がなくても、プラスチックカバーを外し緑色のツマミを回すだけで解錠できます。（詳細はP400参照）

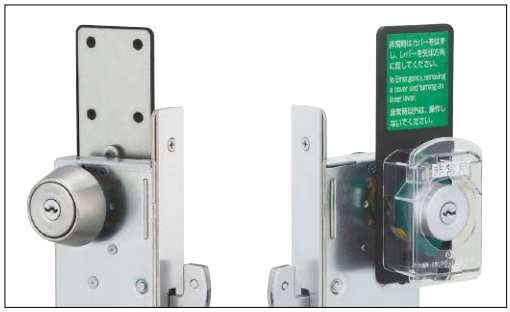

■機能

装着可能シリンダー	型　式	外　側	略　図	内　側	用　途　例	JLMA規格
U9 PR(−J) LB(−J) JN	FG3−1	シリンダー	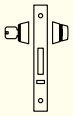	サムターン	事務室 居室	H041
U9 PR(−J) LB(−J) JN	FG3−2	シリンダー	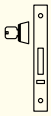	なし	事務室 居室	H061
	FG3−3	なし	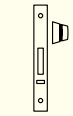	サムターン	内締まり	H021
U9 PR(−J) LB(−J) JN	FG3−4	シリンダー	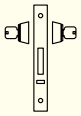	シリンダー	門扉	H051
	FG3−5	サムターン	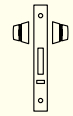	サムターン	連絡扉	H221
	FG3−8	非常開装置付 表示装置	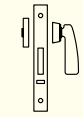	大型サムターン	トイレ 浴室	H031
	FG3−8BG	大型非常開装置付 表示装置	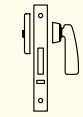	大型サムターン	トイレ 浴室	H031
U9 PR(−J) LB(−J) JN	FG3−1HAS	シリンダー	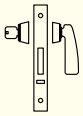	大型サムターン	事務室 居室	H041
U9 PR(−J) LB(−J) JN	FG3−1AH	シリンダー	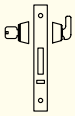	中型サムターン	事務室 居室	H041

●FG3−8BG、FG3−1HASは大型サムターンのため、操作は確実に行ってください。
●ダミーシリンダー付きもあります。セット手配時は型式の最後に『D』を付けてください。型式例：FG3−2D型

■材質・仕上・納期一覧

●：標準納期品　●：受注生産品

型式＼材質・仕上	ステンレス製			
	ST	SB	CB	CD
FG3（下記以外）	●	●	●	●
FG3−8	●	●	●	●
FG3−8BG	●	●	●	
FG3−1HAS/1AH	●	●	●	●
	色調はP75参照			

（注）FG3−8BG型のCB仕上は近似色塗装です。

■仕様

バックセット（mm）	51
扉厚可能範囲 （mm以上〜mm未満）	29〜33・33〜42・42〜50・50〜58・58〜66
有効チリ寸法（mm）	4以内

FG3 SERIES

■左右勝手共通

FG3－1型

※鍵の回転方向は、右勝手の場合を示す。

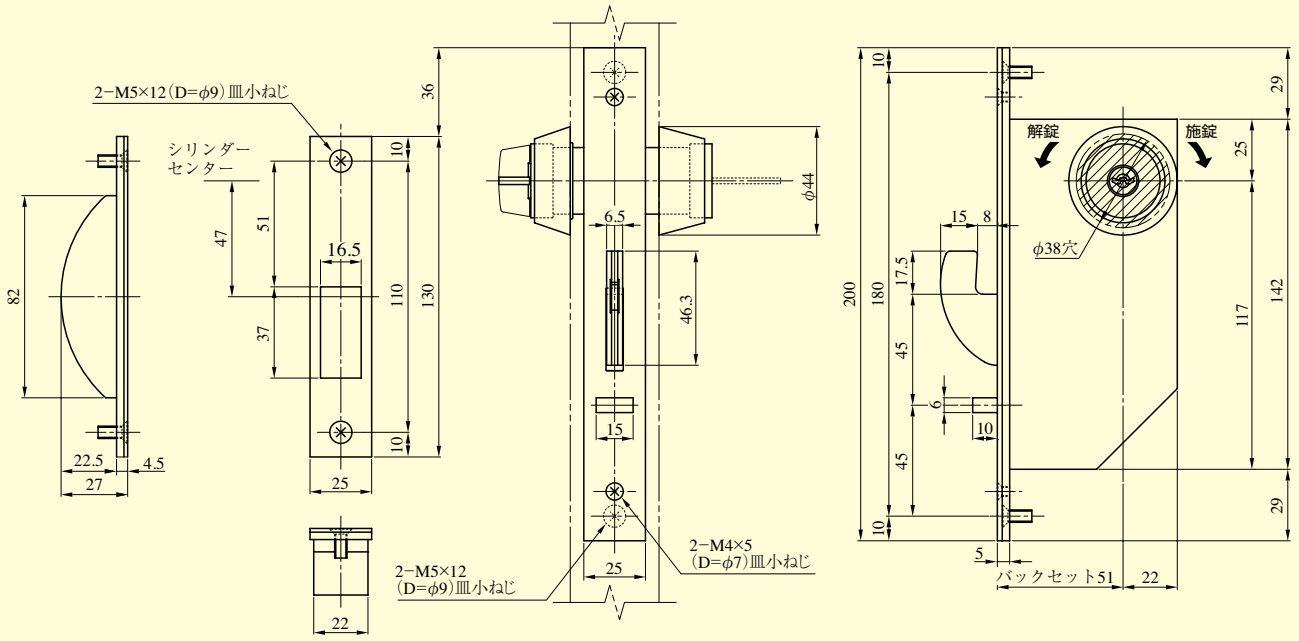

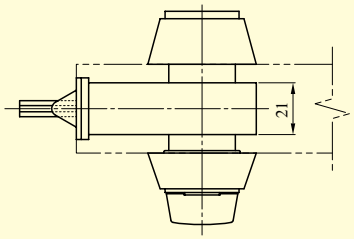

ルーター加工用フロント・ストライク
FG3D型

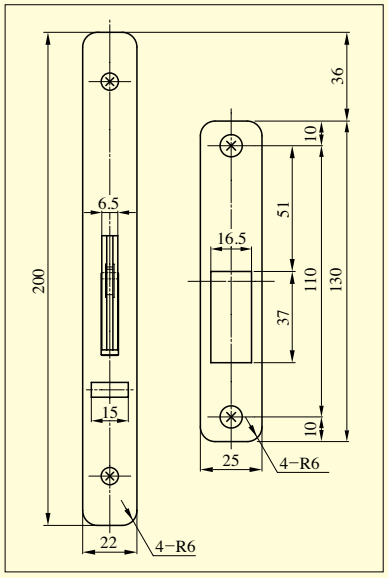

装着可能シリンダー	型　式	機　能	バックセット（mm）／ケース深さ（mm）	扉厚（mm以上～mm未満）
U9 PR（−J） LB（−J） JN	FG3	1　8BG 2　1HAS 3　1AH 4　8AH 5　8BGAH 8	51／73	29～33 33～42 42～50 50～58 58～66

FG3 SERIES

■左右勝手共通

FG3−1AH型

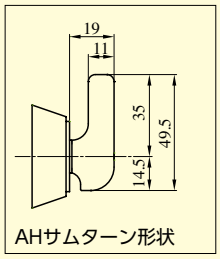

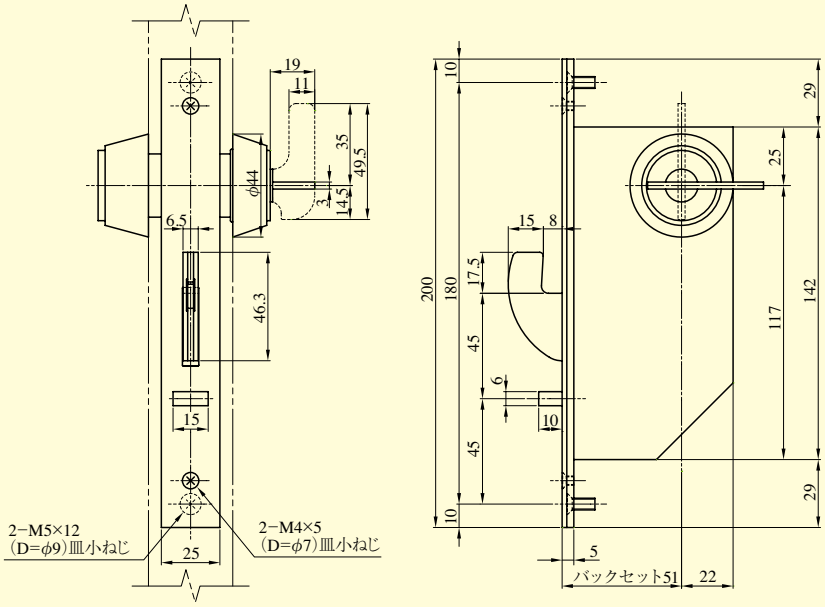

(注1)ストライク、トロヨケはP469のFG3−1型を参照ください。
(注2)HASサムターンを取り付ける場合の引き残し寸法は120mm以上にしてください。

FG3−8、−8BG型

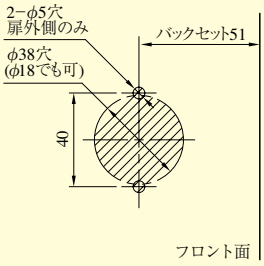

非常開装置側切欠

FG3−8BG型

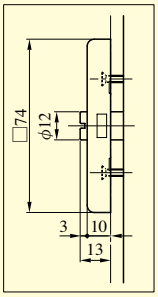

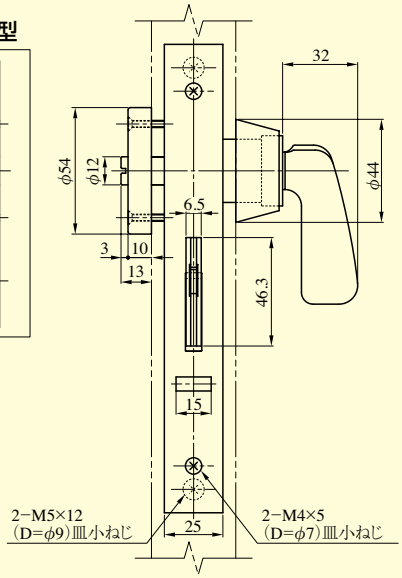

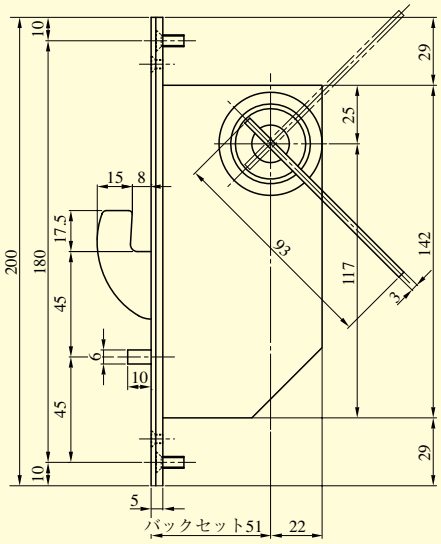

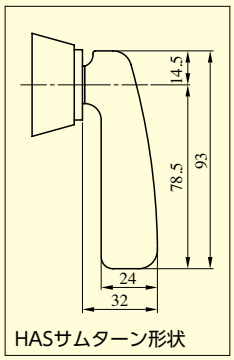

非常開装置付表示装置　FG3−8BG型

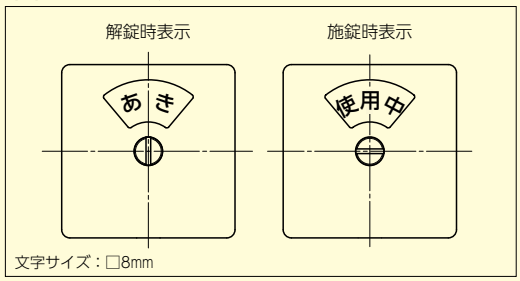

非常開装置付表示装置　FG3−8型

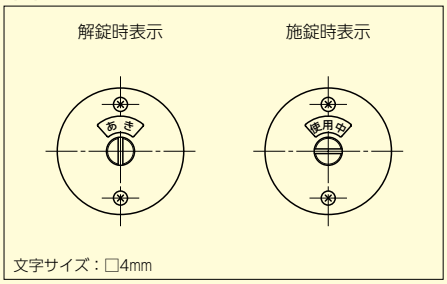

装着可能シリンダー	型　式	機　能	バックセット(mm)／ケース深さ(mm)	扉厚(mm以上～mm未満)
U9 PR(−J) LB(−J) JN	FG3	1　8BG 2　1HAS 3　1AH 4　8AH 5　8BGAH 8	51／73	29～33 33～42 42～50 50～58 58～66

FG3・FGT SERIES　シリンダーの扉厚による寸法図

U9シリンダー、PR(−J)シリンダー
LB(−J)シリンダー、JNシリンダー

扉厚29mm以上〜33mm未満

	A	B	C
U9	22.5	39.5	73.5
PR	22.5	41	75
PR−J	22.5	44.5	78.5
LB	26.5	48	82
LB−J	26.5	50	84
JN	22.5	38.5	72.5

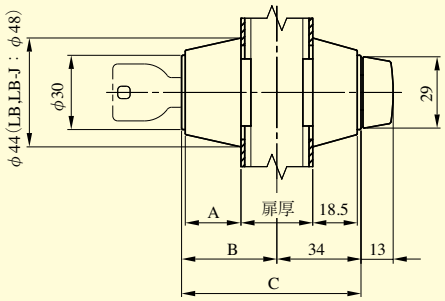

扉厚33mm以上〜42mm未満

	A	B	C
U9	18.5	39.5	73.5
PR	22.5	41	75
PR−J	22.5	44.5	78.5
LB	26.5	48	82
LB−J	26.5	50	84
JN	18.5	38.5	72.5

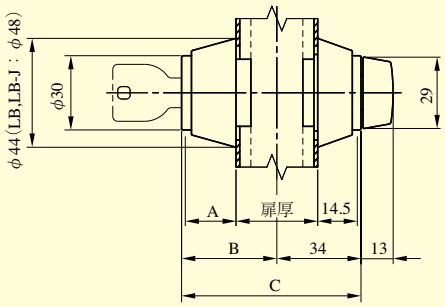

扉厚42mm以上〜50mm未満

	A	B	C
U9	14.5	39.5	77.5
PR	18	41	79
PR−J	18	44.5	82.5
LB	22.5	48	86
LB−J	22.5	50	88
JN	14.5	38.5	76.5

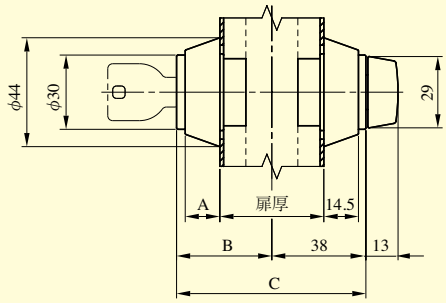

扉厚50mm以上〜58mm未満

	A	B	C
U9	10.5	39.5	77.5
PR	14	41	79
PR−J	14	44.5	82.5
LB	18	48	86
LB−J	18	50	88
JN	10.5	38.5	76.5

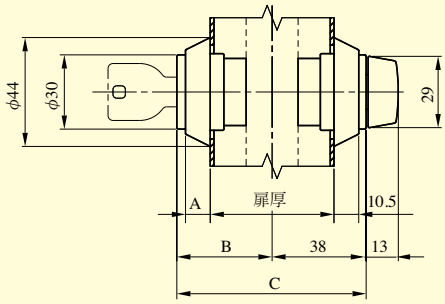

扉厚58mm以上〜66mm未満
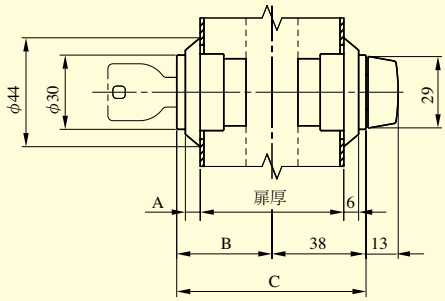
	A	B	C
U9	6	39.5	77.5
PR	10	41	79
PR−J	10	44.5	82.5
LB	14	48	86
LB−J	14	50	88
JN	6	38.5	76.5