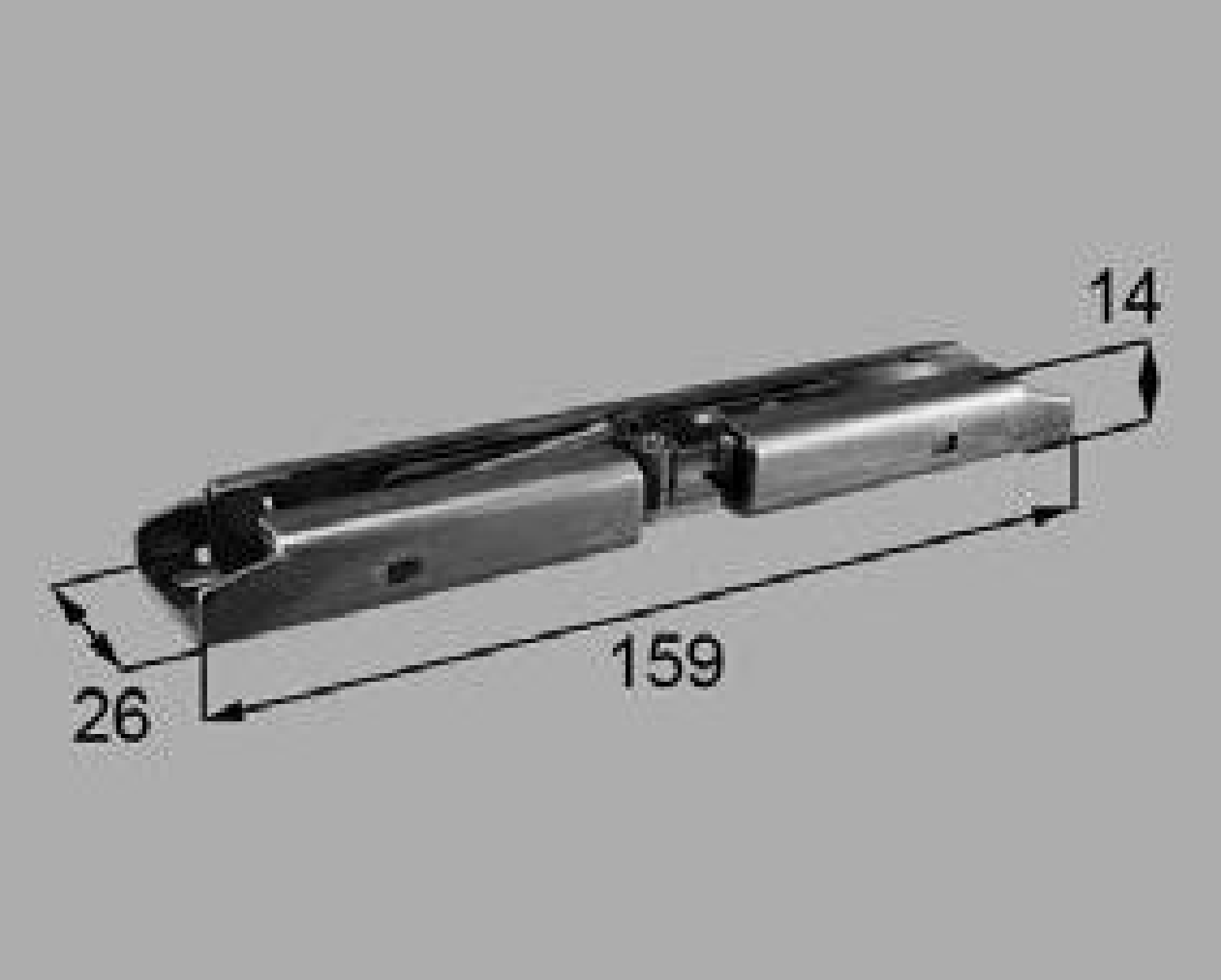
14
159
26