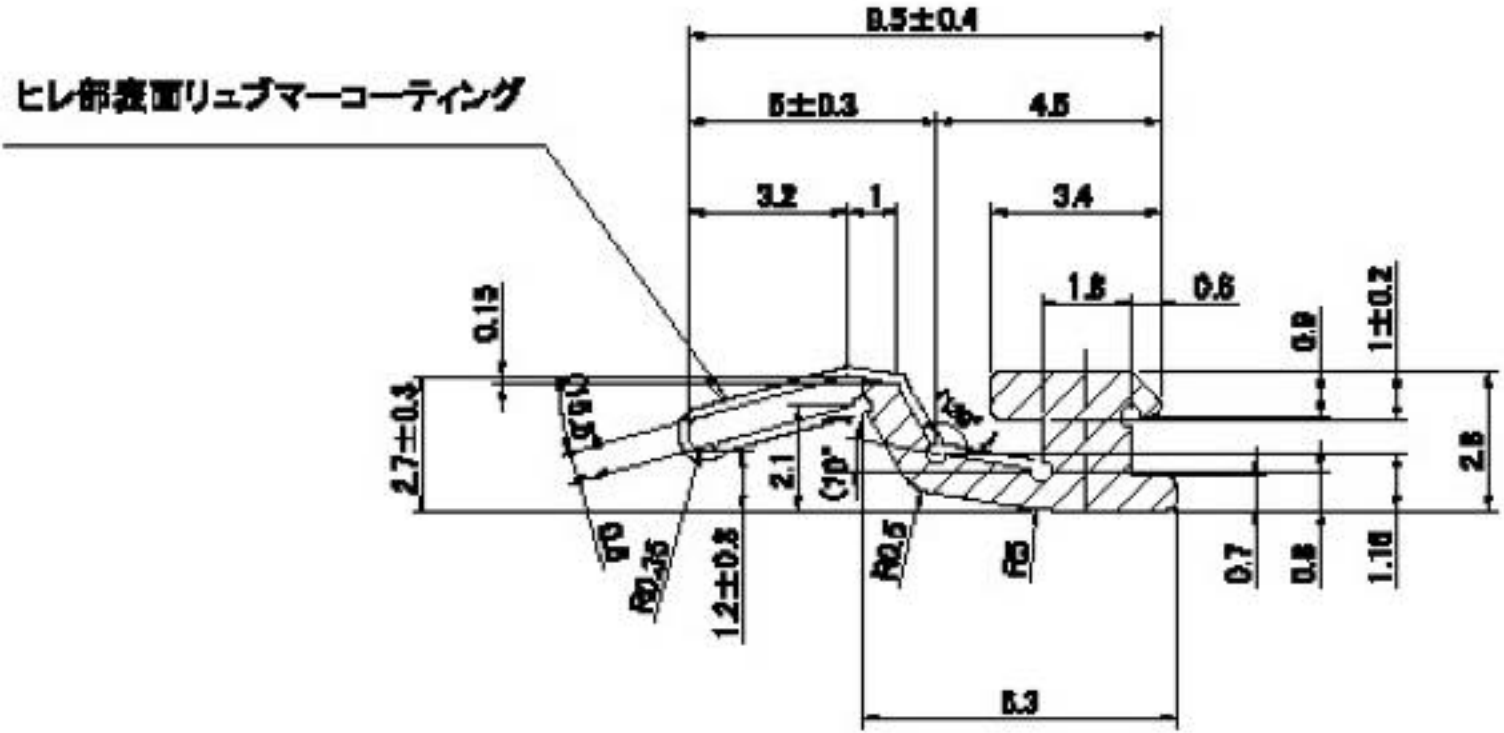
ヒレ部表面リュブマーコーティング
9.5±0.4
5±0.3
4.5
3.2
1
3.4
1.5
0.5
0.15
0.9
1±0.2
2.7±0.3
2.1
2.8
R0.35
1.2±0.3
R0.5
R0.5
0.7
0.8
1.10
5.3