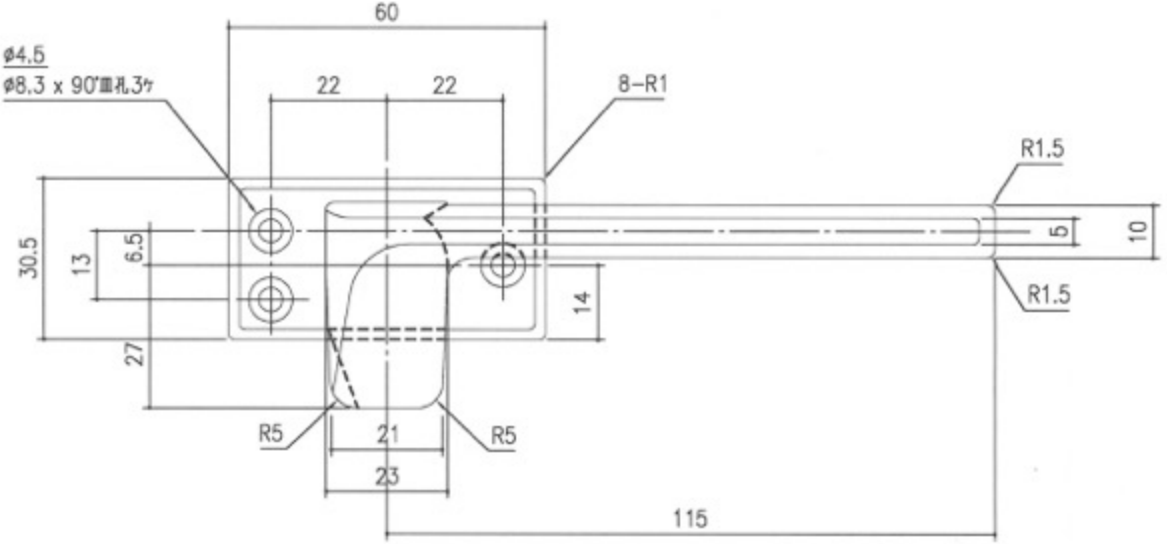
60
ø4.5
ø8.3 x 90°皿孔3ヶ
22
22
8-R1
R1.5
30.5
13
6.5
5
10
14
R1.5
27
R5
21
R5
23
115

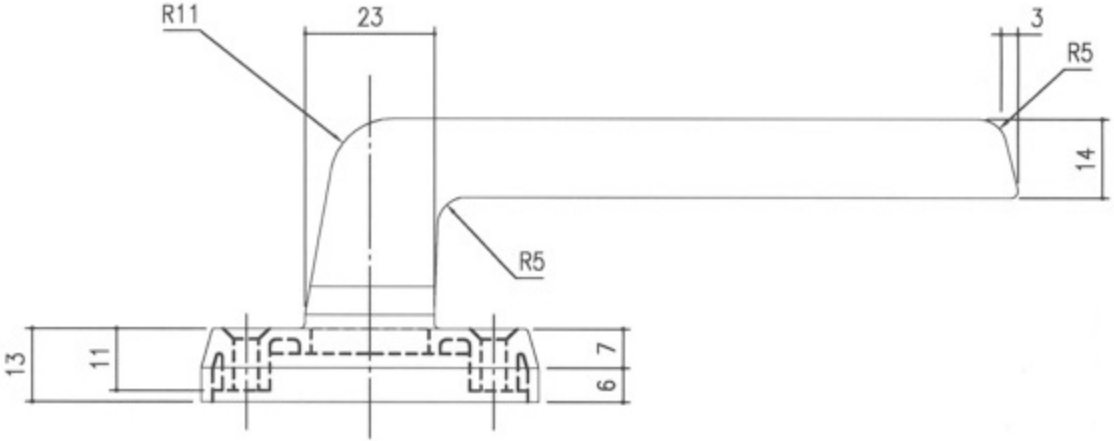
R11
23
3
R5
14
R5
13
11
7
6

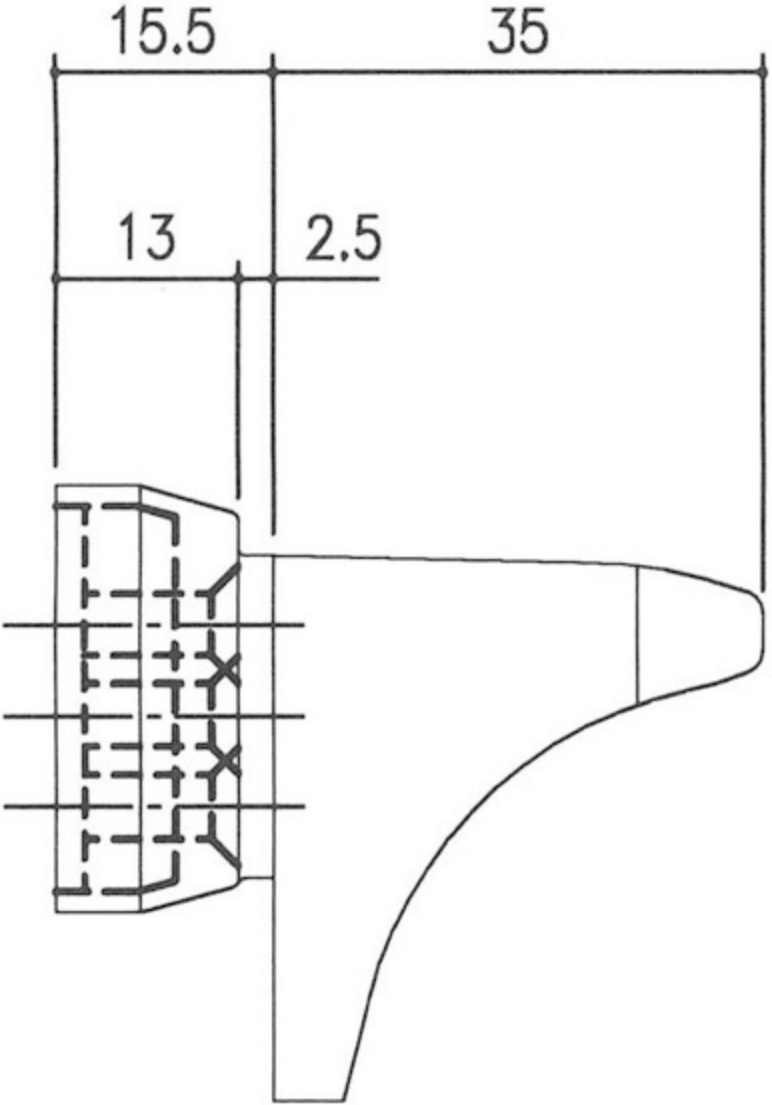
15.5
35
13
2.5