# SS-173B L受注生産品
# SSB-173B 受注生産品

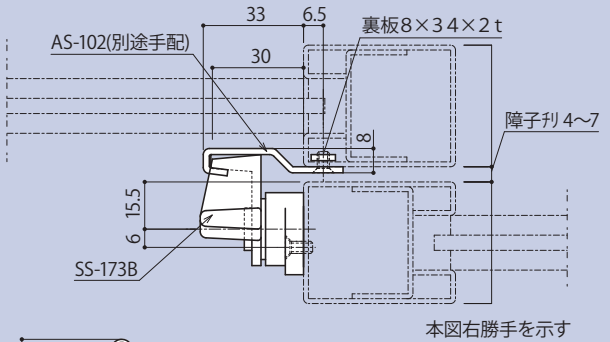


本図右勝手を示す

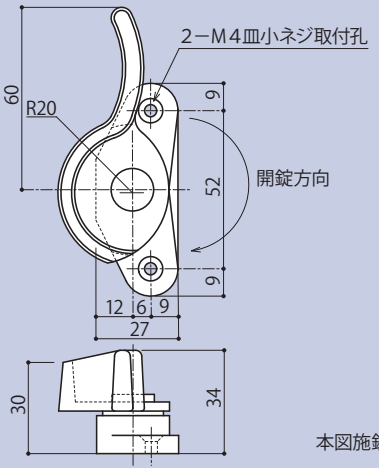


本図施錠状態を示す

## クレセント

※1) 受注生産品

| 品　番 | 勝　手 | 材　質 | 仕　上 |
|---|---|---|---|
| SS-173B | R | ZDC2 | サチライトNiCr |
| | L ※1) | | |
| SSB-173B | R ※1) | ZDC2 | ブロンズ |
| | L ※1) | | |