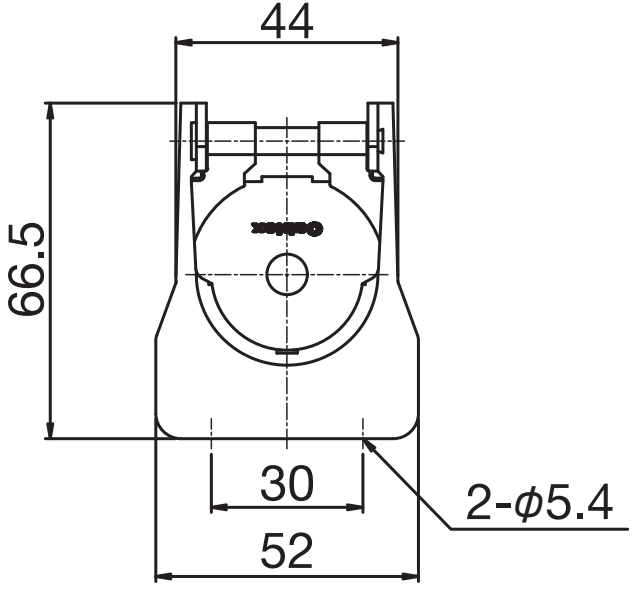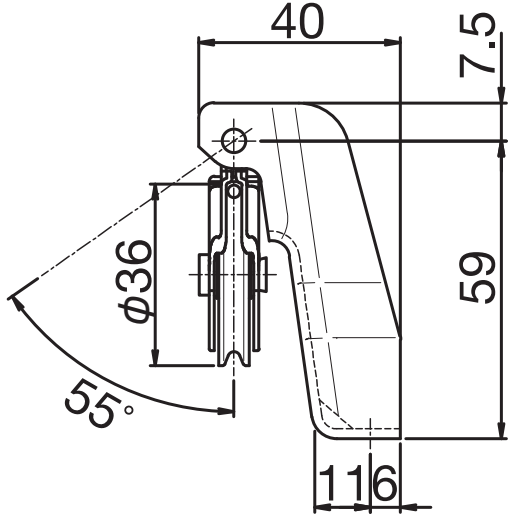枠滑車 C	SLA85403C（シルバー） SLB85603C（ブロンズ）