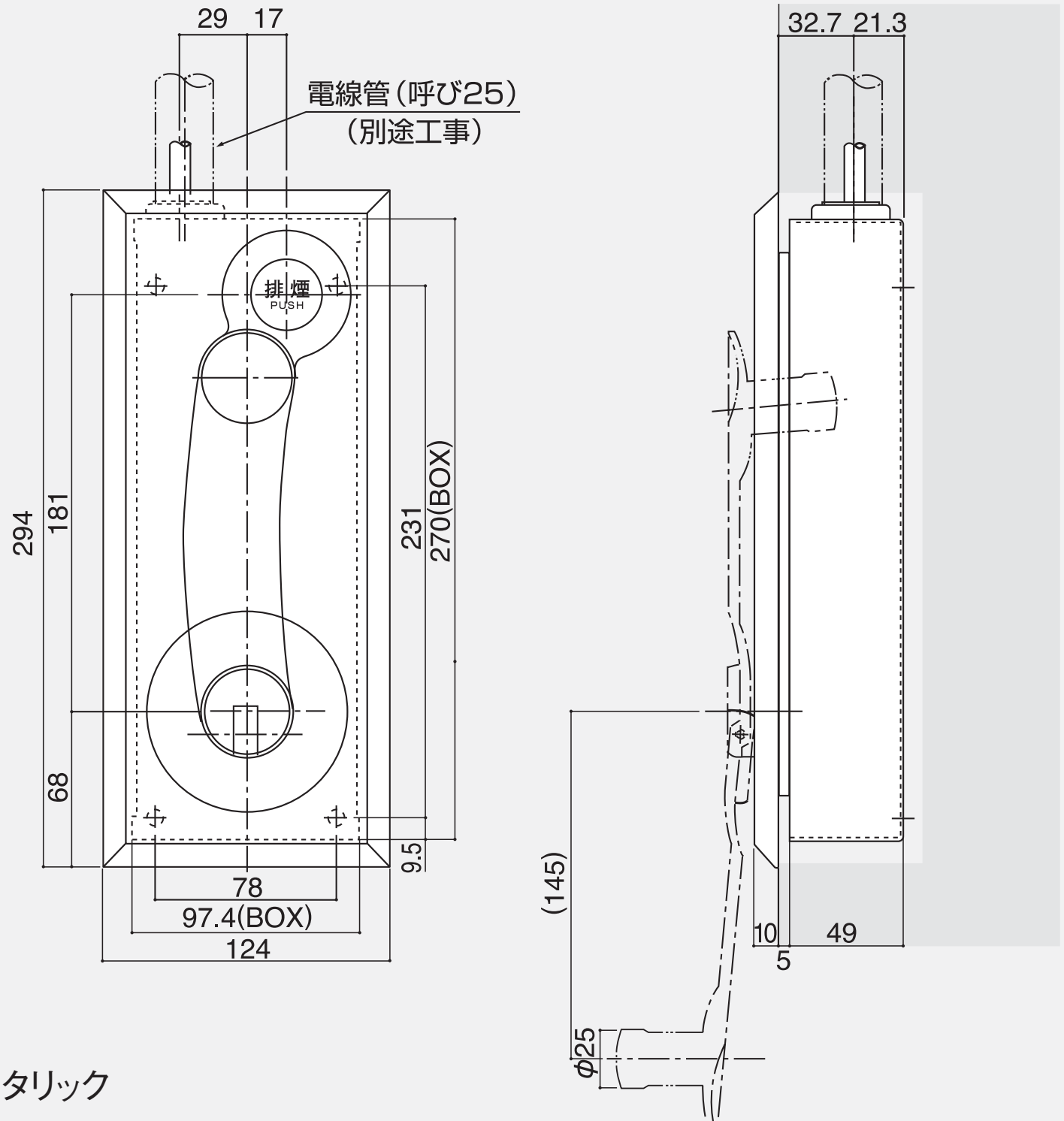

材質:ZDC2

仕上:焼付塗装シルバーメタリック