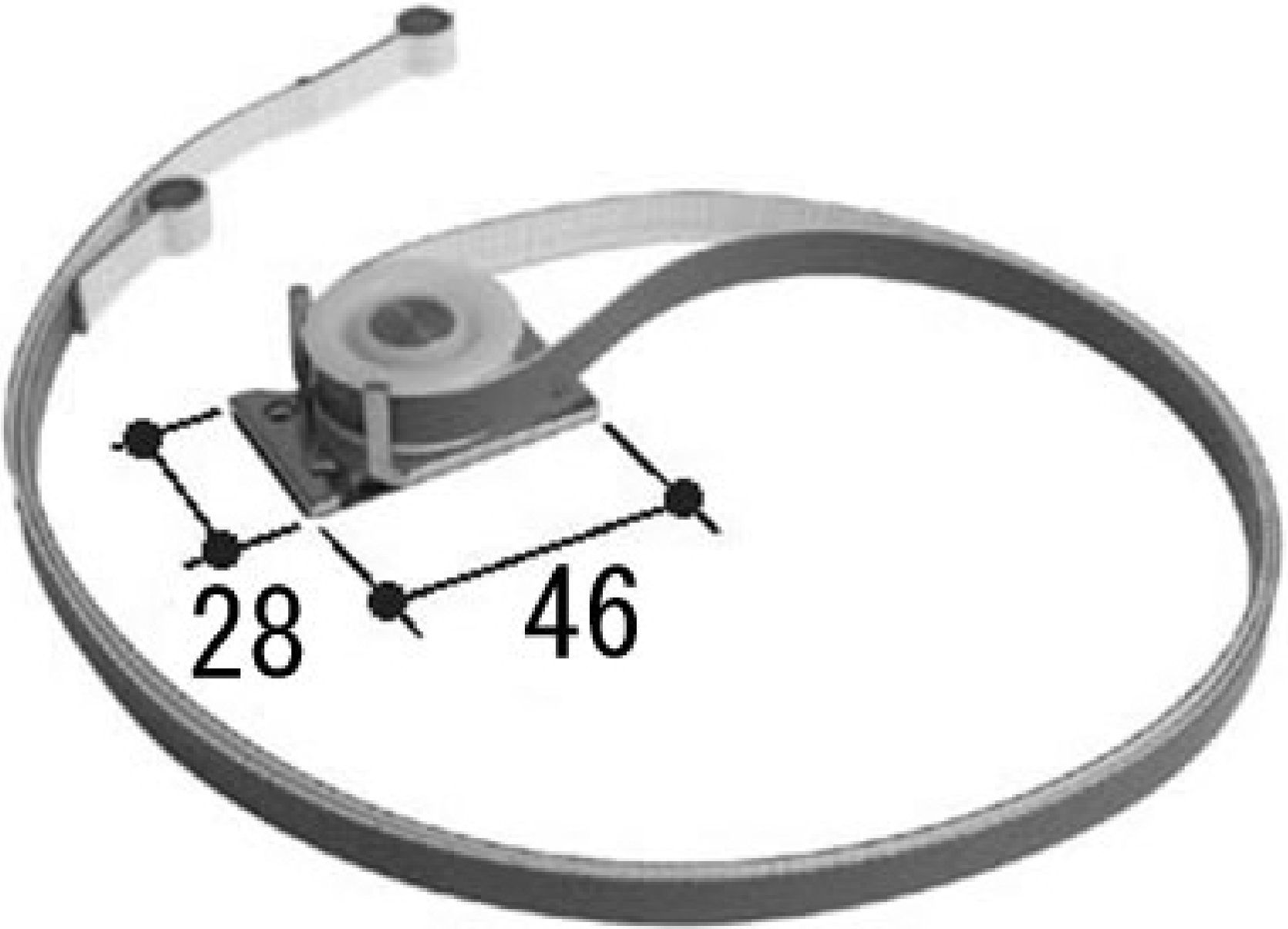
28
46