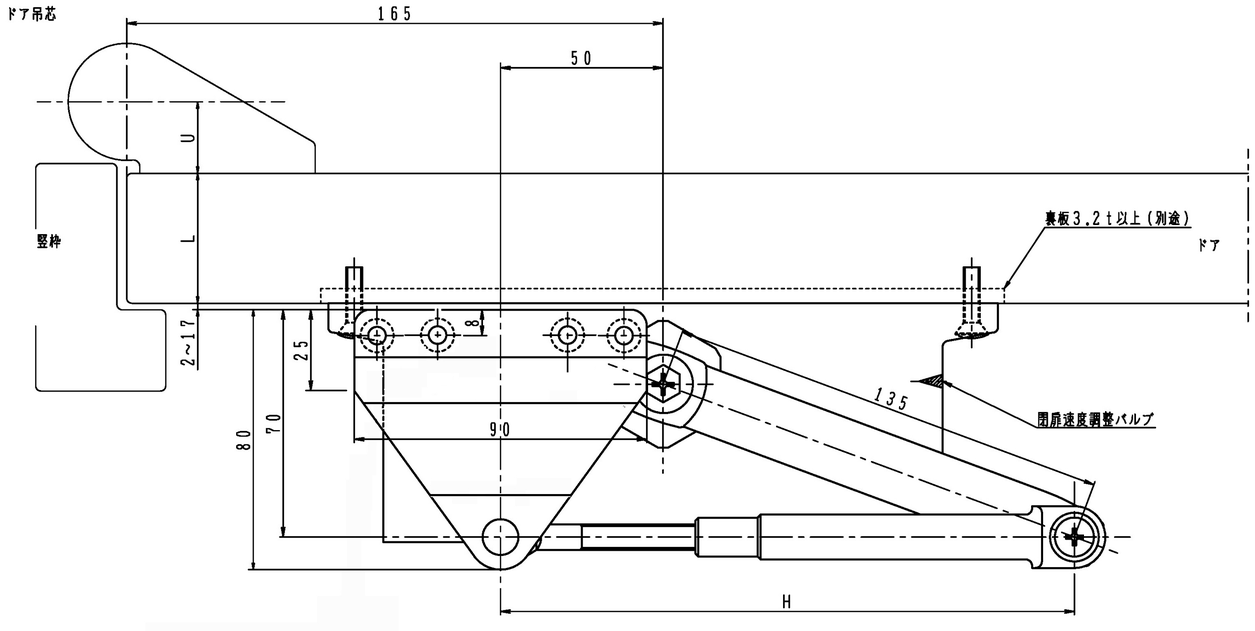
ドア吊芯
165
50
U
L
竪枠
2~17
25
8
80
70
90
135
裏板3.2t以上(別途)
ドア
閉扉速度調整バルブ
H

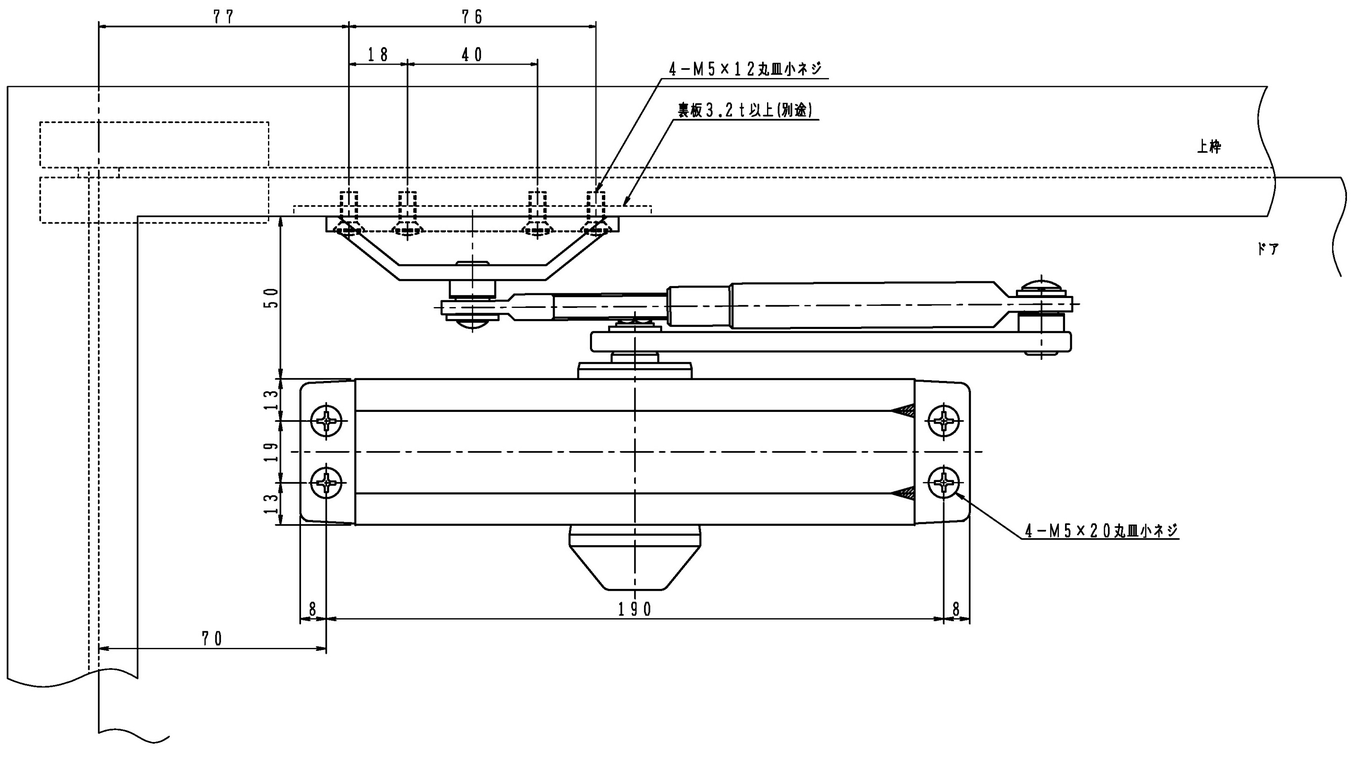
77
76
18
40
4-M5×12丸皿小ネジ
裏板3.2t以上(別途)
上枠
ドア
50
13
19
13
4-M5×20丸皿小ネジ
8
190
8
70

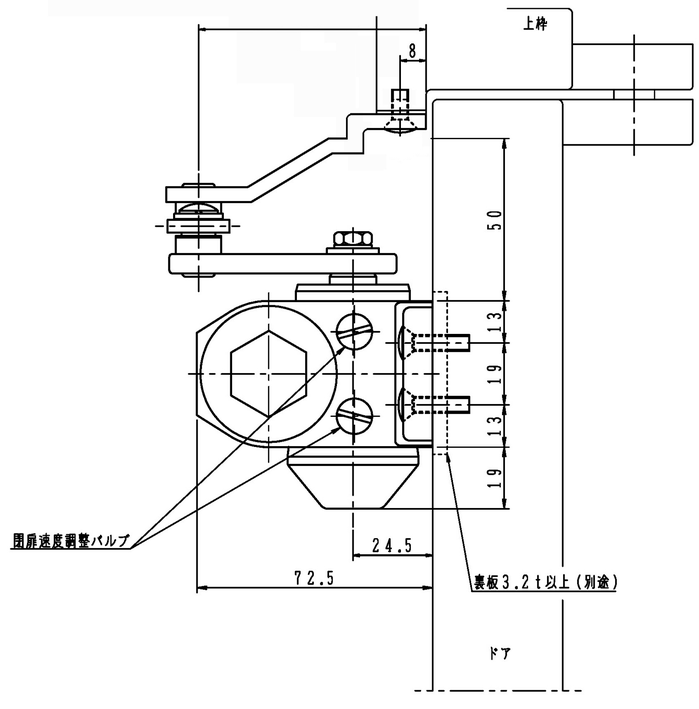
上枠
8
50
13
19
13
19
閉扉速度調整バルブ
24.5
72.5
裏板3.2t以上(別途)
ドア