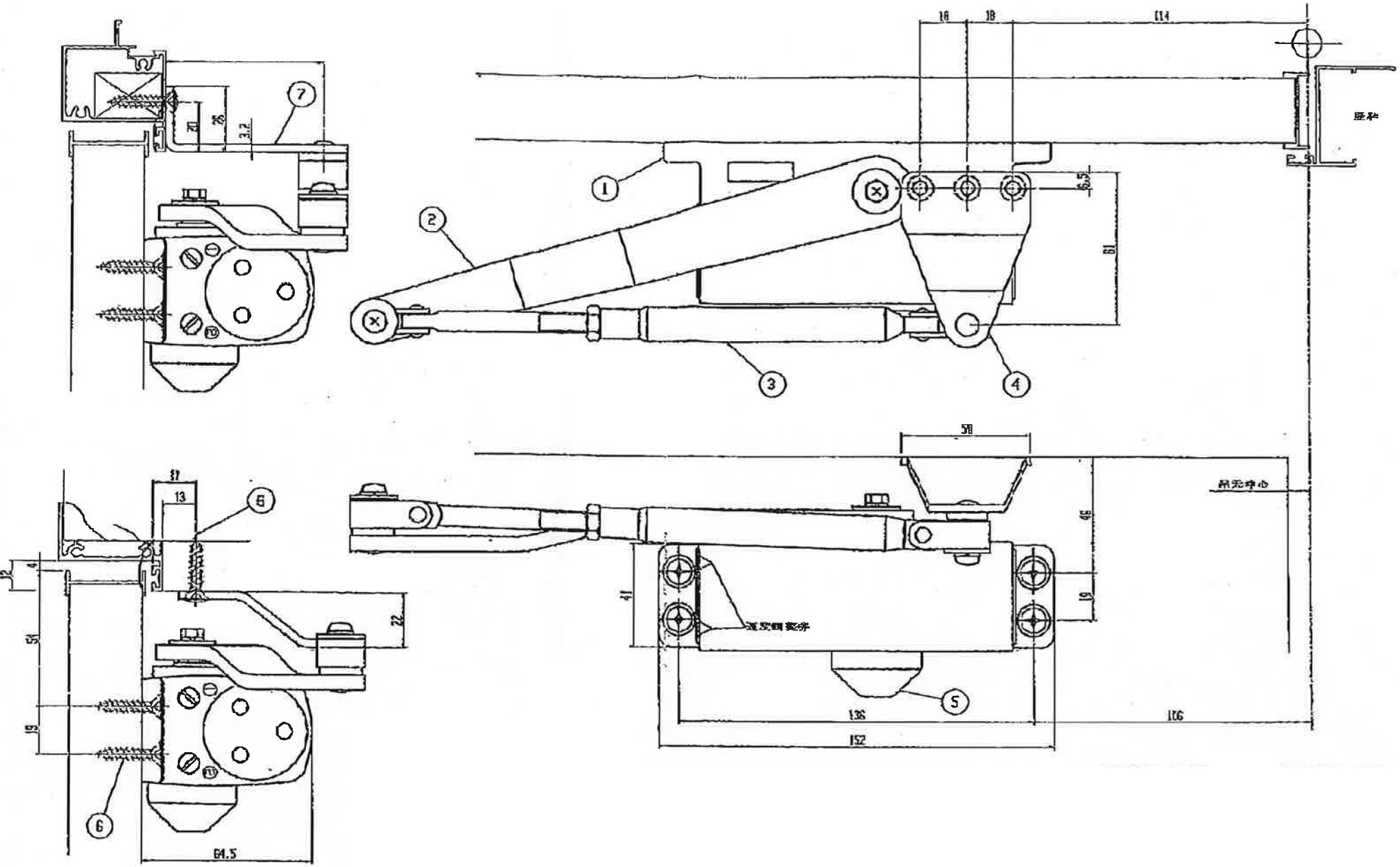

18
18
114
6.5
61
58
46
19
41
136
152
106
22
13
12
4
51
19
64.5
3.2
26
20