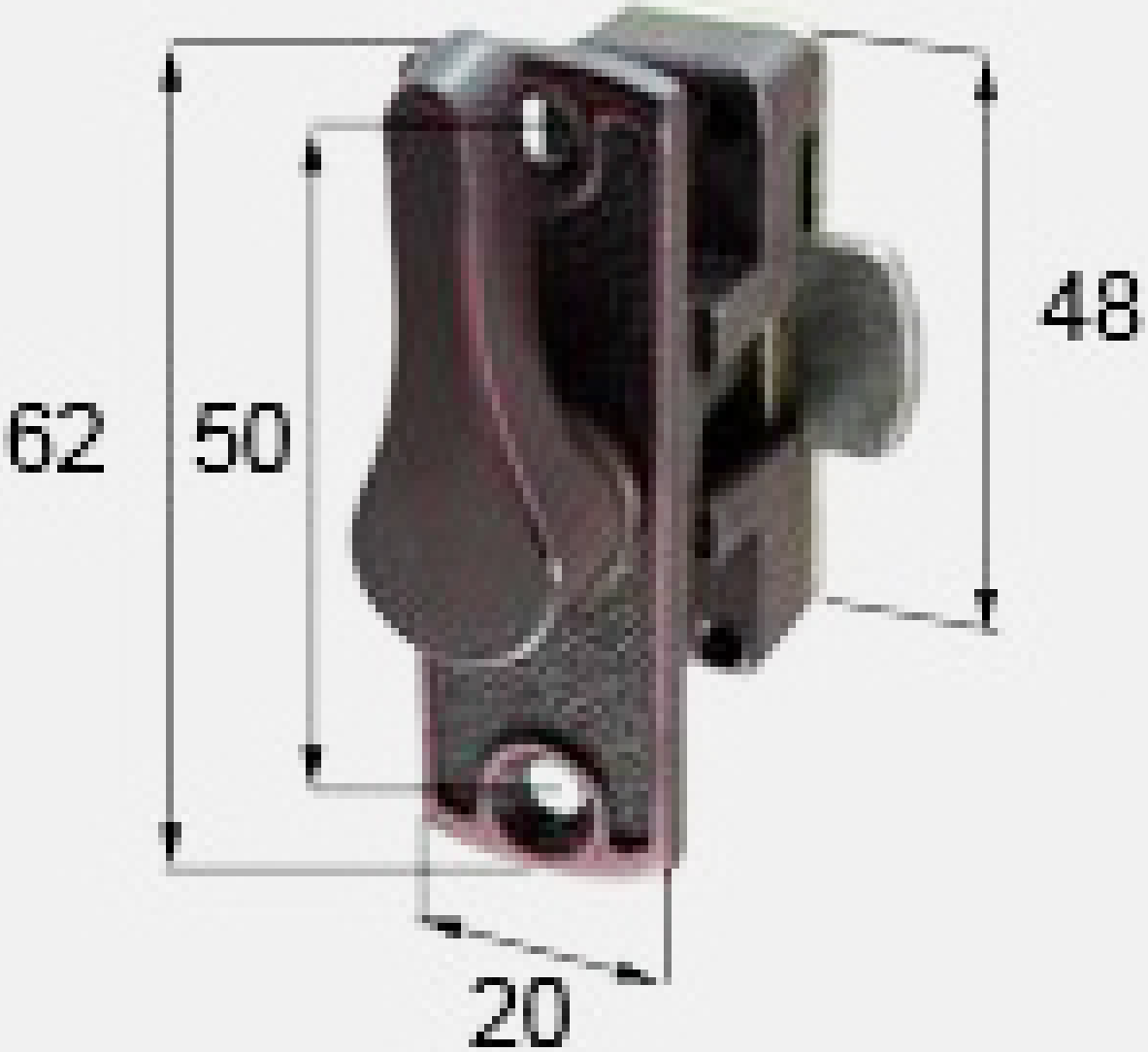
62
50
48
20