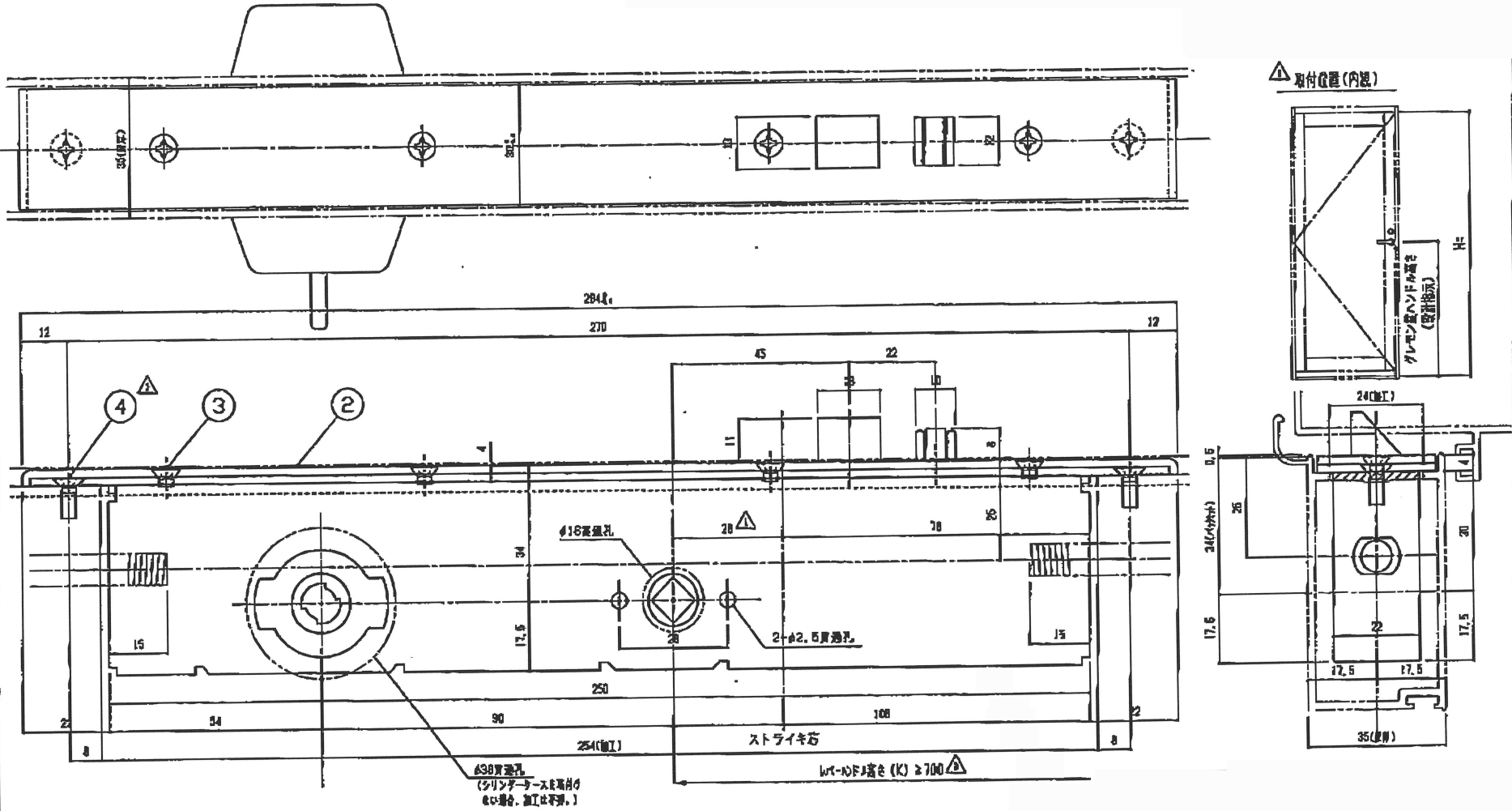
取付位置(内側)
グレモン金ハンドル高さ
(仮設指示)
H=
284
270
12
12
45
22
33
10
11
8
4
4
28
78
26
34
17.5
28
15
15
φ18貫通孔
2-φ2.5貫通孔
250
54
90
108
2
2
8
8
254(加工)
ストライキ芯
φ38貫通孔
(シリンダーケースを取付ける場合、加工は不要。)
レバーハンドル高さ (K) ≧700
24(加工)
0.5
26
34(バックセット)
17.5
20
17.5
22
17.5
17.5
35(厚み)