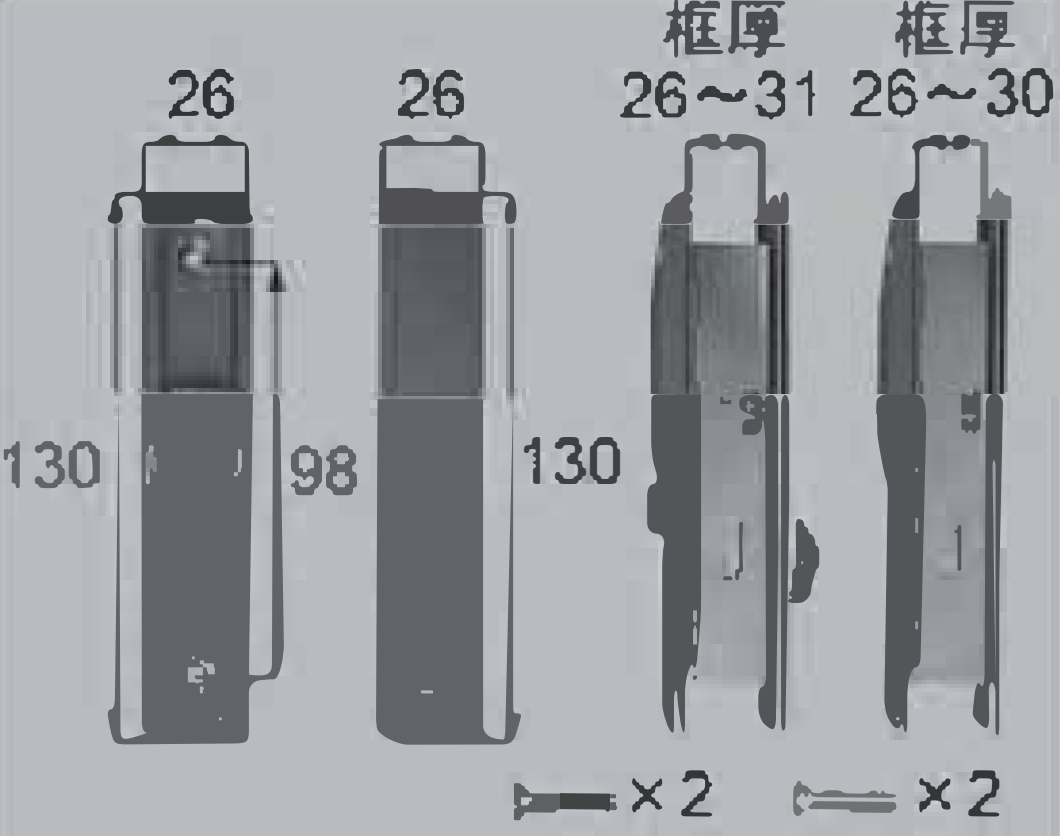

框厚
26～31

框厚
26～30