平面ハンドル

EL-4（鍵付） EL-5（鍵無）

●材　　質／ケース　：亜鉛ダイキャスト
　　ハンドル：亜鉛ダイキャスト
　　止め金　：スチール

●仕　　上／ケース　：パールニッケルクロム+クリアー塗装
　　ハンドル：パールニッケルクロム+クリアー塗装
　　止め金　：有色クロメート

●セットビス／本体固定ビス：M4×8ナベ小ネジ⊕Fe：2本付
　　（平座金+バネ座金組込み）
　　止め金固定ビス：M4×8ナベ小ネジ⊕Fe：2本付
　　（平座金+バネ座金組込み）

※子鍵1ヶ付。2ケ以上は別途ご注文ください。
※適用板厚：1.2～3.2mmまで

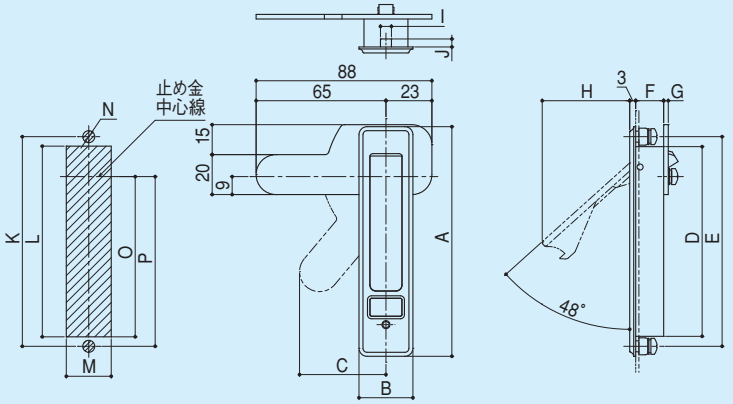

品　番	キー	A	B	C	D	E	F	G	H	I	J	K	L	M	N	O	P
EL-4-1	有り	85	27	43.3	65	75	14	2.3	22	φ5.5	4	75	65.5	22.5	φ6	50	55
EL-5-1	無し																
EL-4-2	有り	115	27	43.3	95	105	14	2.3	44	φ5.5	4	105	95.5	22.5	φ6	80	85
EL-5-2	無し																
EL-4-3	有り	140	32	42.5	116	127	17	3.2	55	φ6.8	5	127	116.5	26.5	φ7.5	98	103
EL-5-3	無し																