フランス落し

DE-6VN
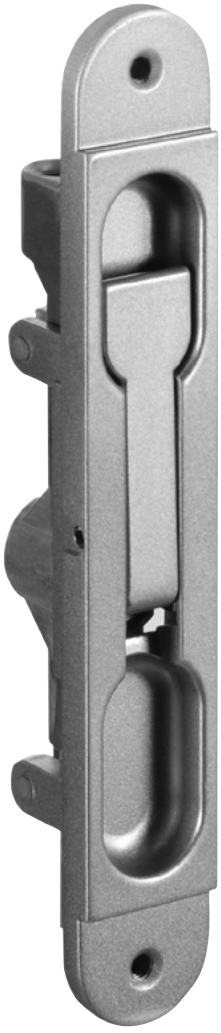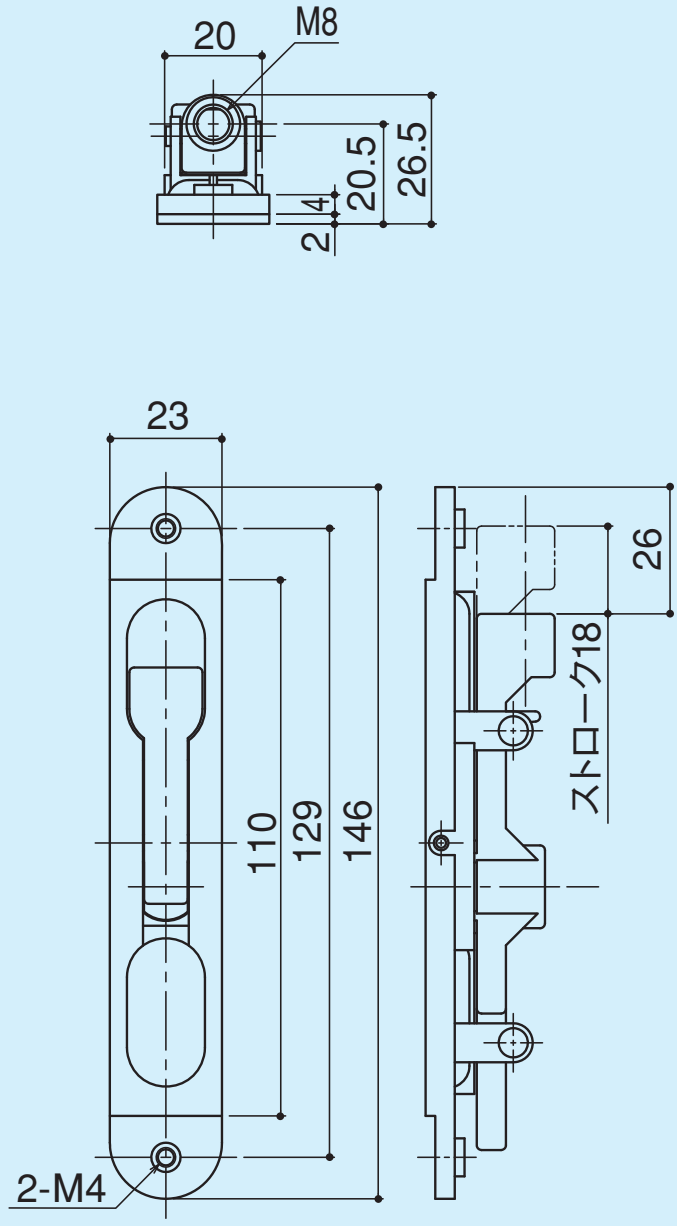
- 材 質 ／亜鉛ダイキャスト
- 仕 上 ／焼付塗装（シルバー）