落し受(下坪)

DB-60-1
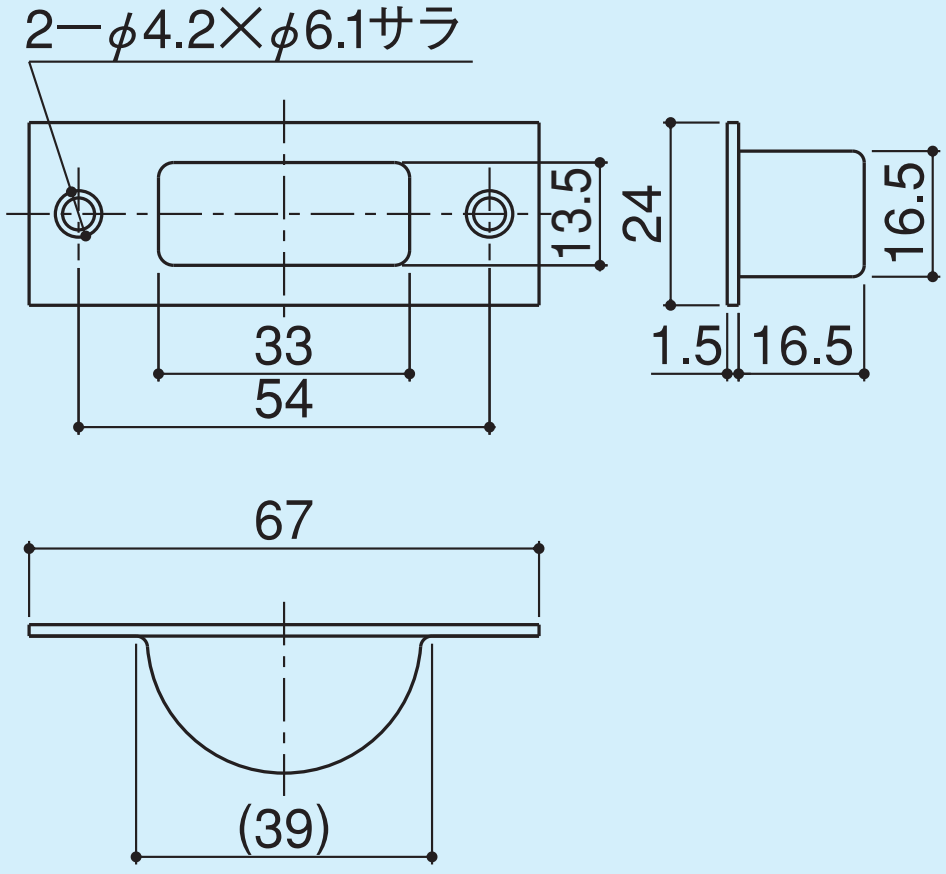
- 材 質 ／ステンレス
- 仕 上 ／ショットブラスト