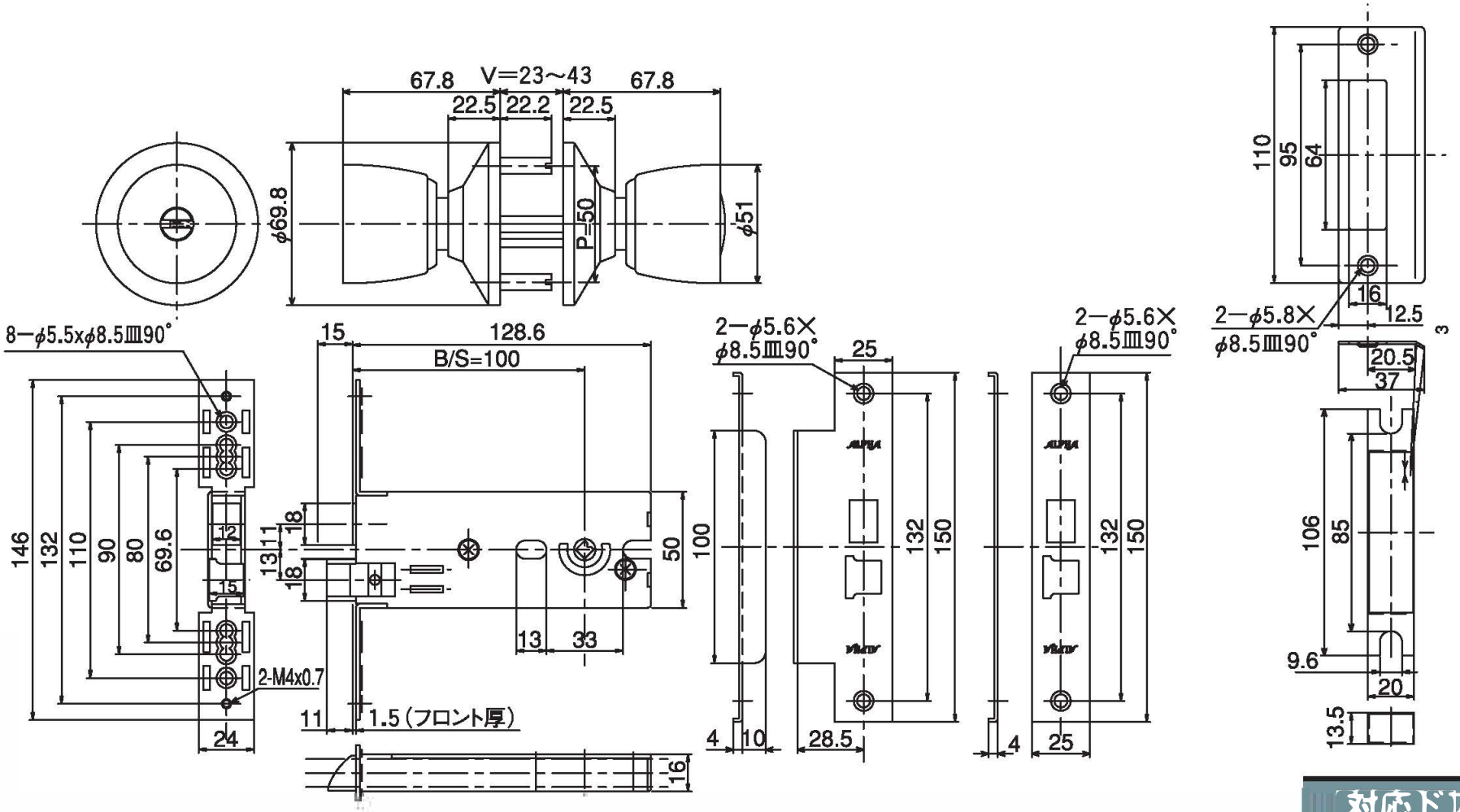

対応ドア厚

25～43mm