セキュリティ性の高いディンプルキー採用したキーインノブタイプケースロック 細かまちアルミドア用

ノブ

製品番号：Wロック D36M05シリーズ（ミリオンロック）

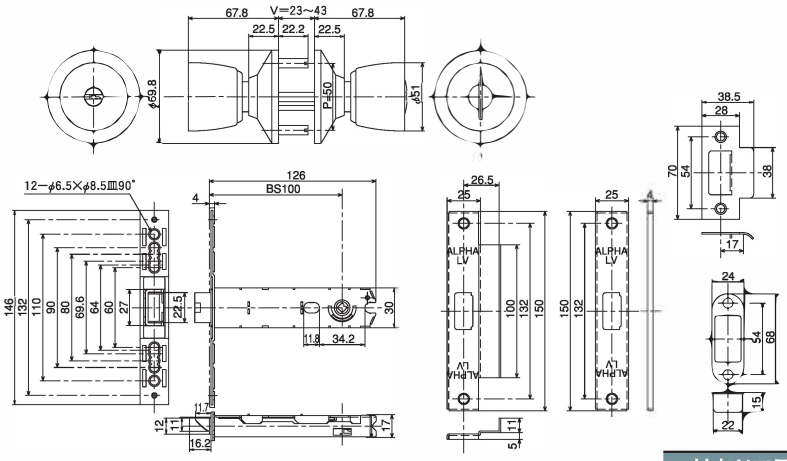

対応ドア厚
25～43mm

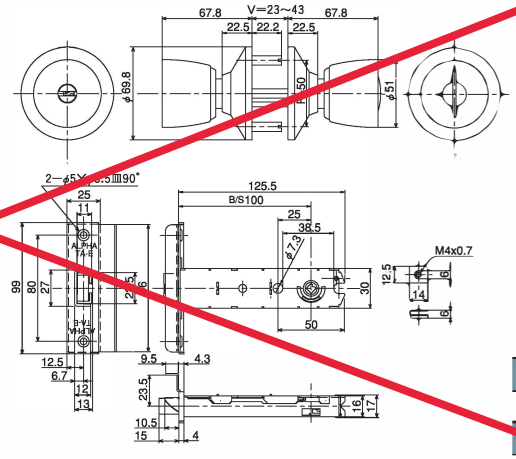

対応ドア厚
25～43mm
ビスピッチ
50mm

品番	バックセット (mm)	仕上げ	適合機種	入数 中箱	入数 外箱		製品コード	JANコード
D36M05-TRW-32D-100-ALU	100	ステンレスヘアライン	汎用タイプ　フロントにLV刻印	ー	10		9FE7300400	4532757 002229
D36M05-TRW-32D-100-TO	100	ステンレスヘアライン	TA-E用　フロントにTA-E刻印	ー	10		9FE7300500	4532757 005084

防犯性能表示	耐ピッキング性能	耐かぎ穴壊し性能	耐サムターン回し性能	耐カム送り解錠性能	耐こじ破り性能	キー同梱数
D36M05-TRW-32D-100-ALU	10分以上	5分未満	なし	あり	なし	5本
D36M05-TRW-32D-100-TO	10分以上	5分未満	なし	あり	なし	5本

※この製品のシリンダー抜き差し位置は横向きになります。

ディンプルキー

Wロック D36シリーズは
セキュリティ性に優れた
ディンプルキーが採用されています。