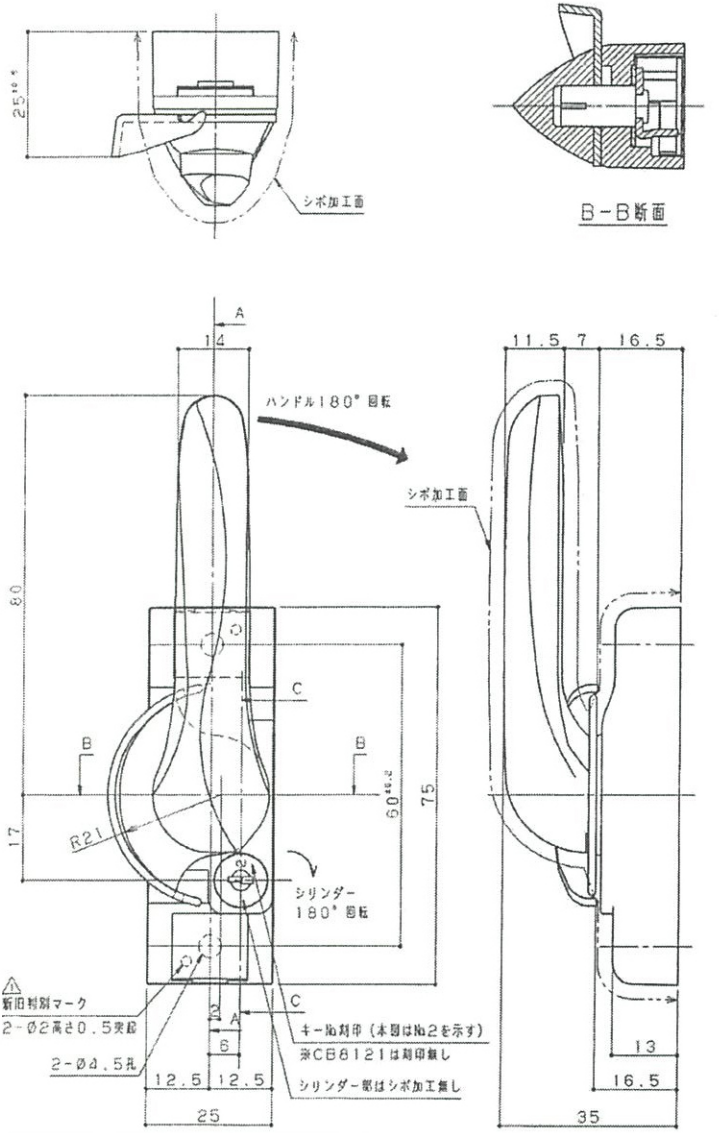
25
シボ加工面
B－B断面
A
14
ハンドル180° 回転
11.5
7
16.5
シボ加工面
80
C
B
B
60
75
17
R21
シリンダー
180° 回転
新旧判別マーク
2－Ø2高さ0.5突起
2－Ø4.5孔
2
A
C
6
12.5
12.5
25
キー№刻印（本図は№2を示す）
※CB8121は刻印無し
シリンダー部はシボ加工無し
13
16.5
35