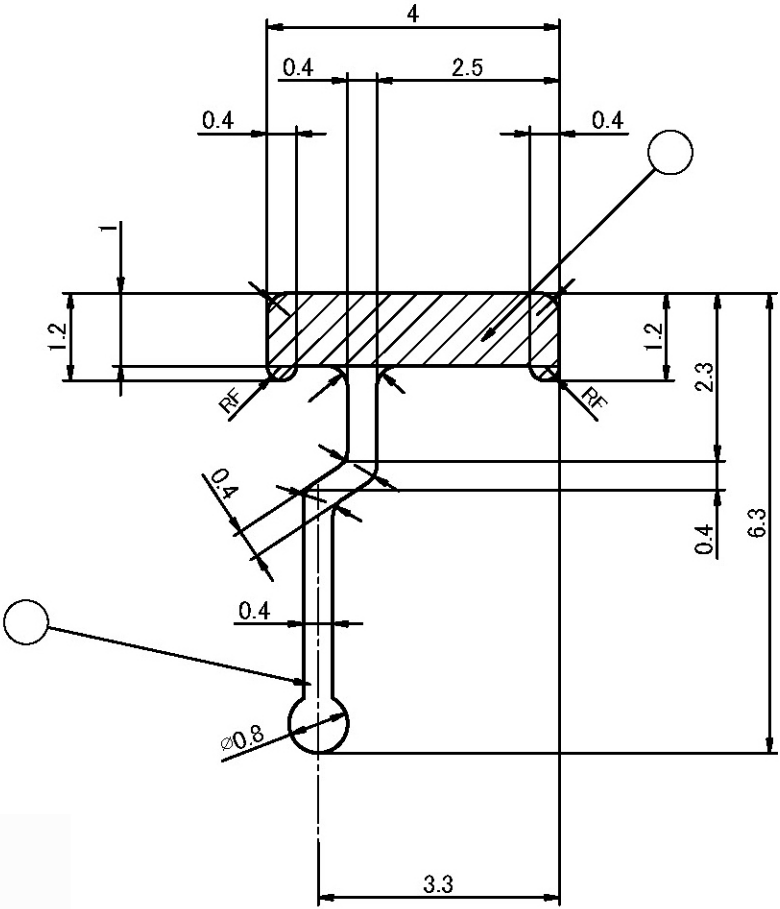
4
0.4
2.5
0.4
0.4
1
1.2
1.2
2.3
RF
RF
0.4
0.4
6.3
0.4
⌀0.8
3.3

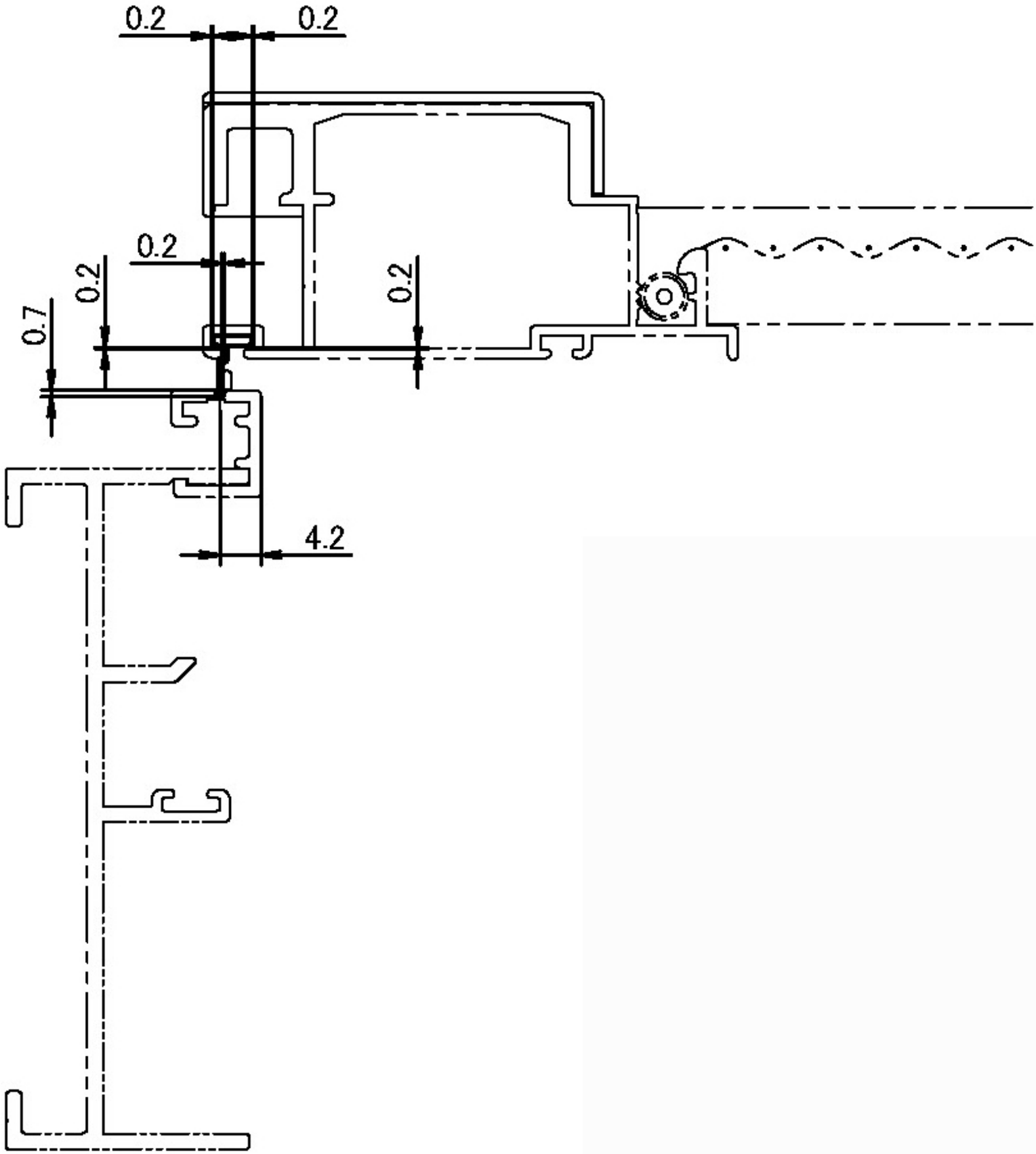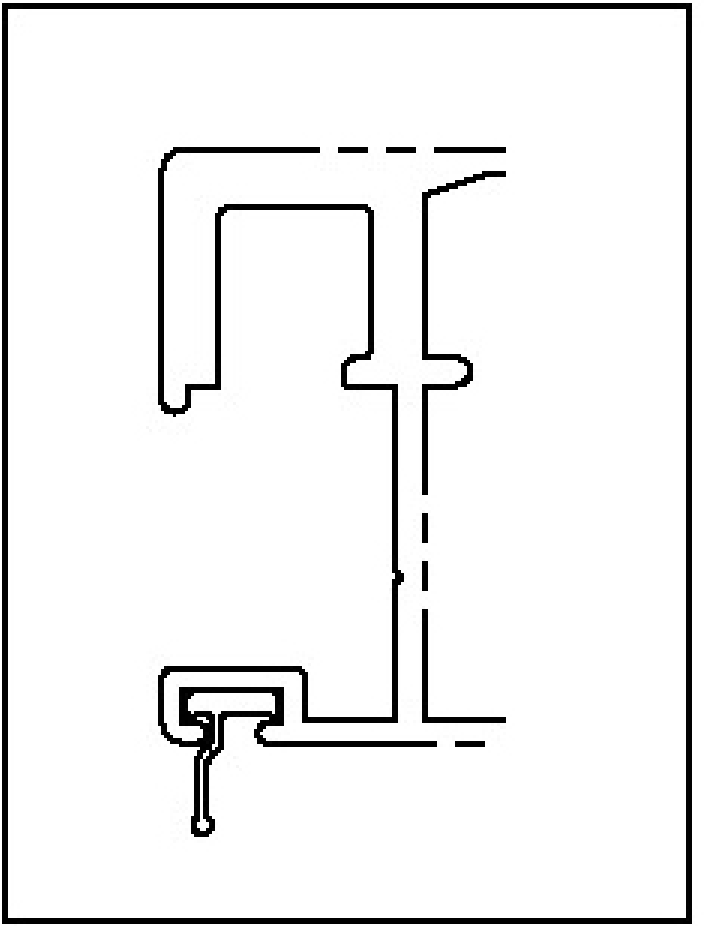
0.2
0.2
0.2
0.2
0.2
0.7
4.2