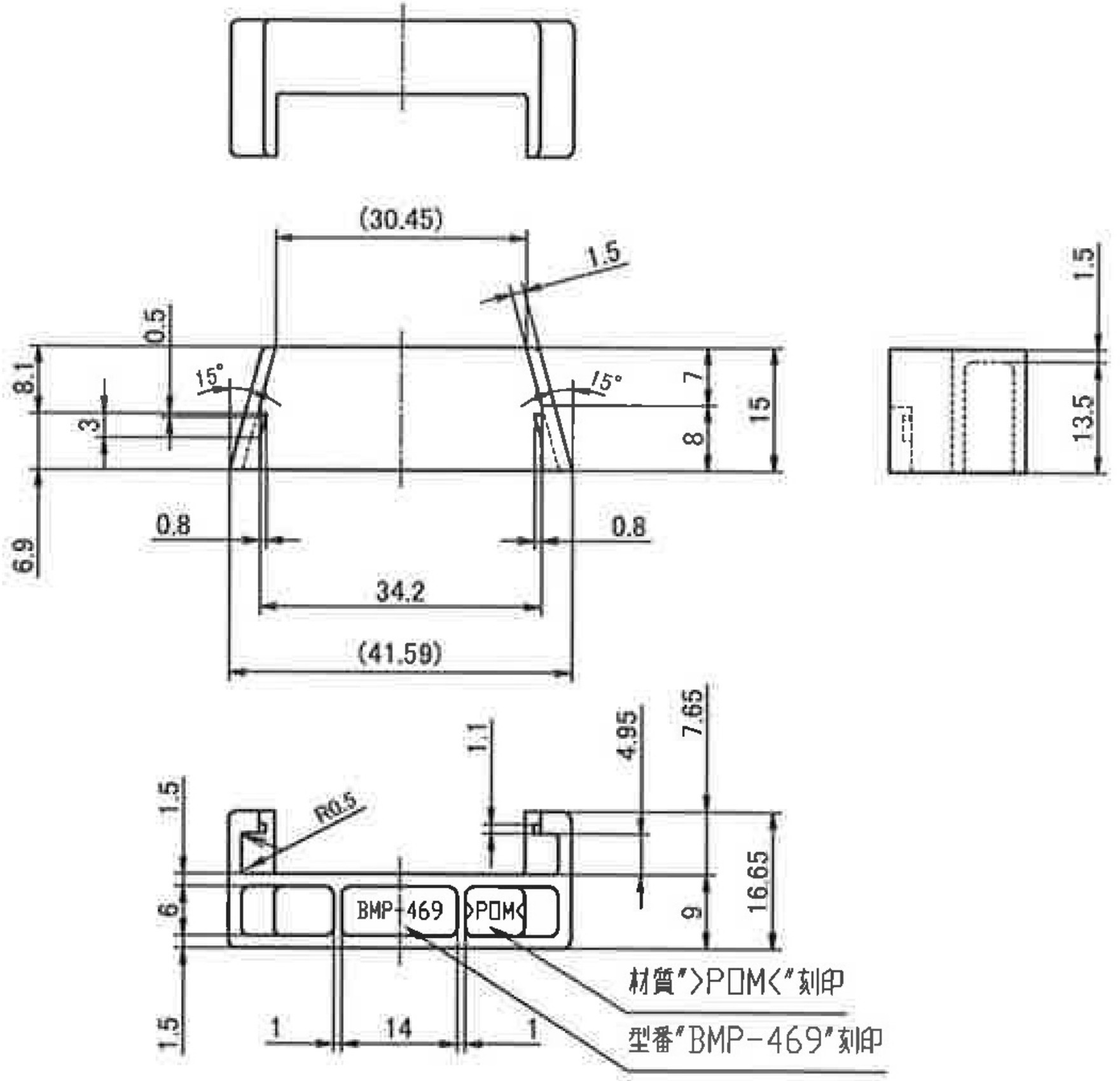
(30.45)
1.5
0.5
8.1
15°
15°
3
7
8
15
6.9
0.8
0.8
34.2
(41.59)
1.5
13.5
1.1
4.95
7.65
1.5
R0.5
6
BMP-469
>POM<
9
16.65
1.5
1
14
1
材質"><POM<"刻印
型番"BMP-469"刻印