標準納り図

ドア・クローザⅠ型(90°制限)/BL-3P(90)　90°制限・ストップなし

適用ドア巾	重量(kg)
800mm	50
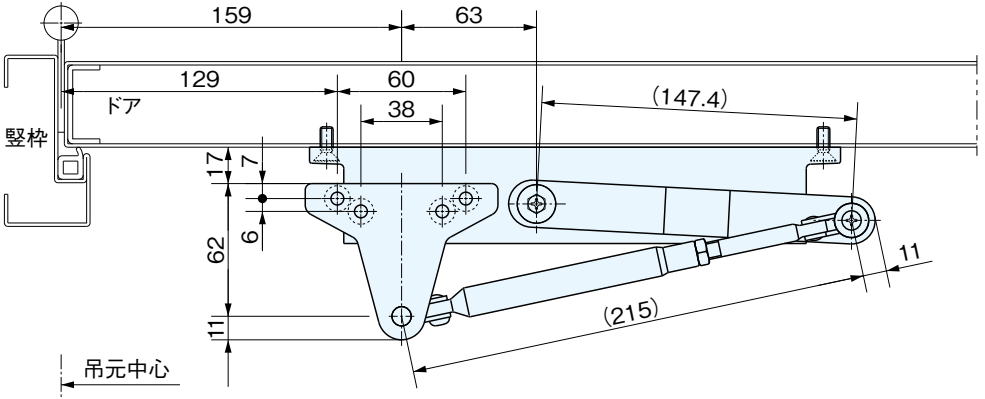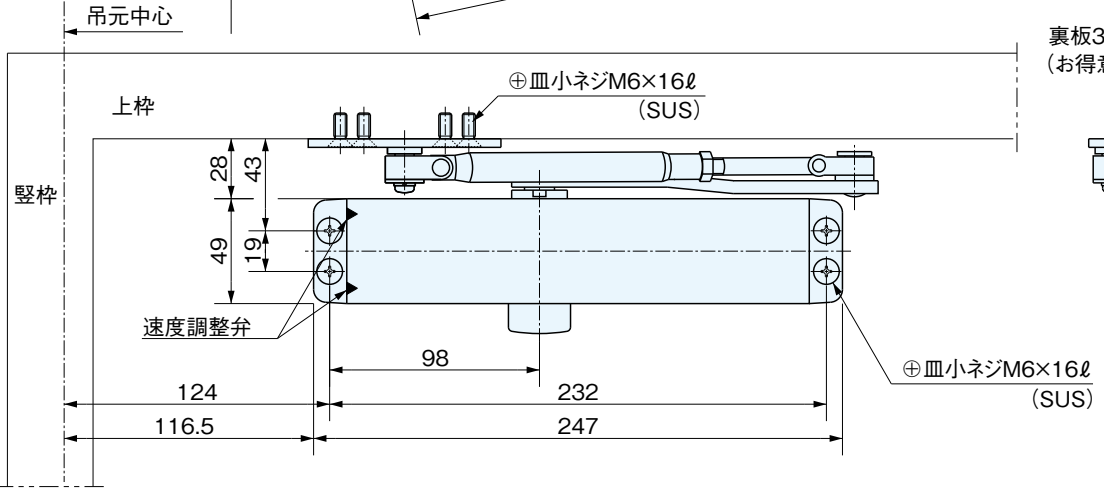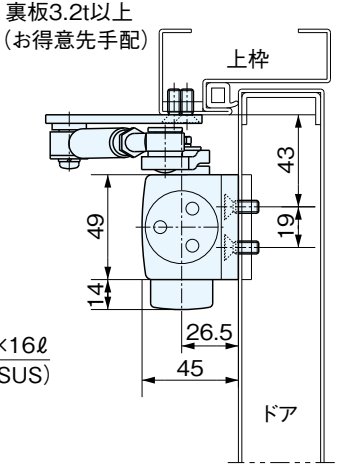
●本図は左勝手を示します。