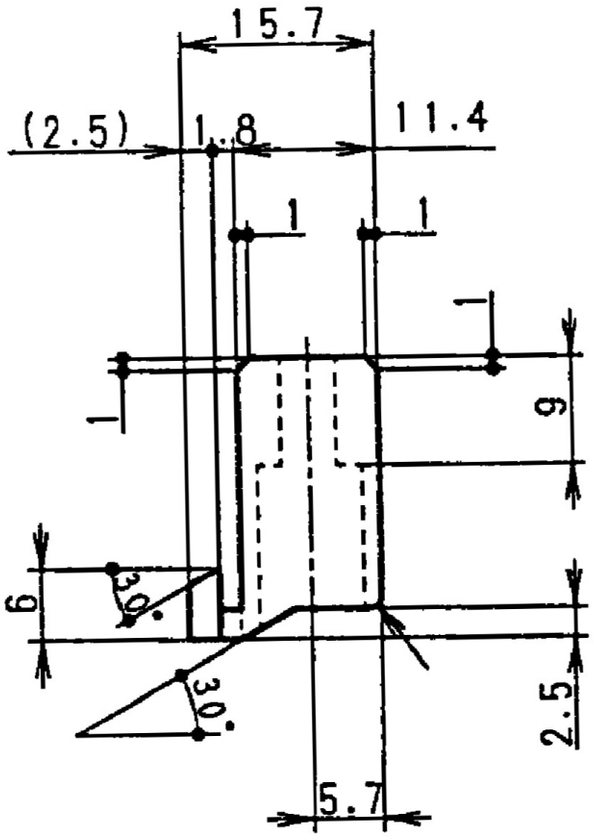
15.7
(2.5)
1.8
11.4
1
1
1
1
9
6
30°
30°
2.5
5.7

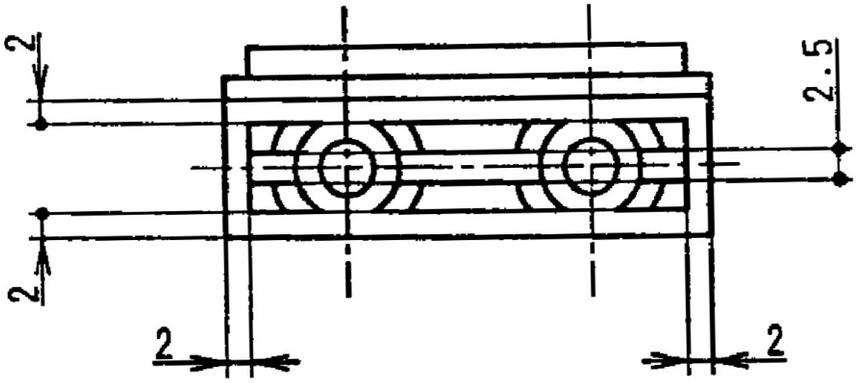
2
2
2.5
2
2

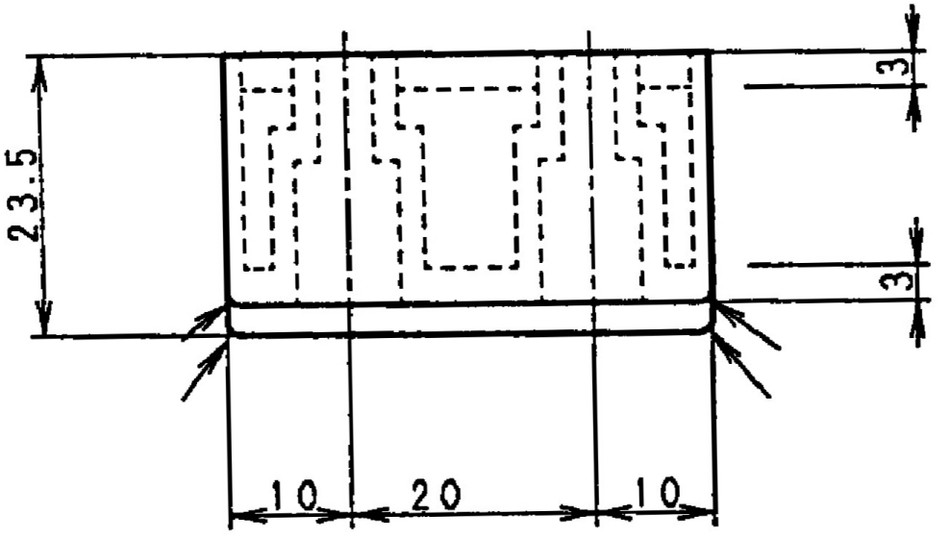
23.5
3
3
10
20
10

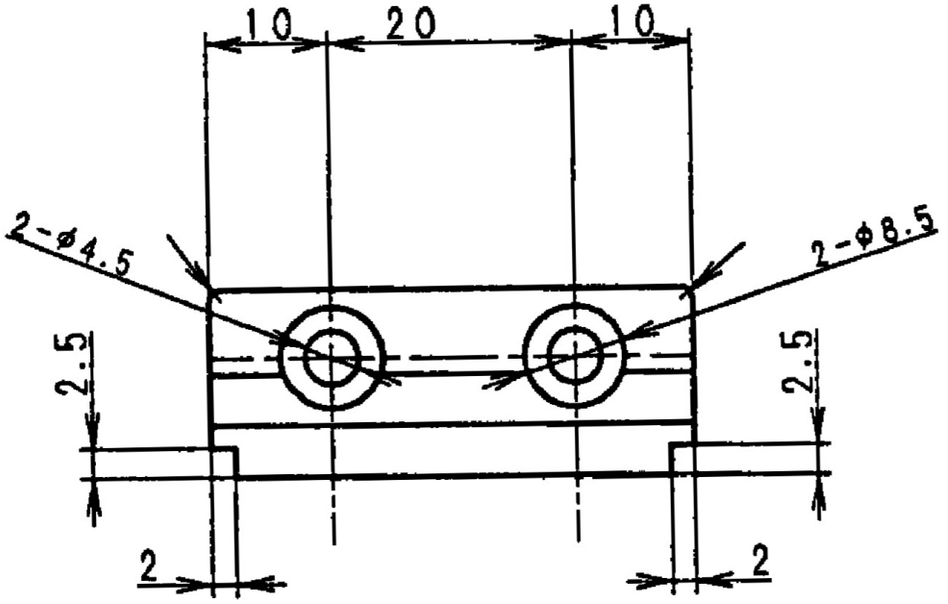
10
20
10
2-φ4.5
2-φ8.5
2.5
2.5
2
2

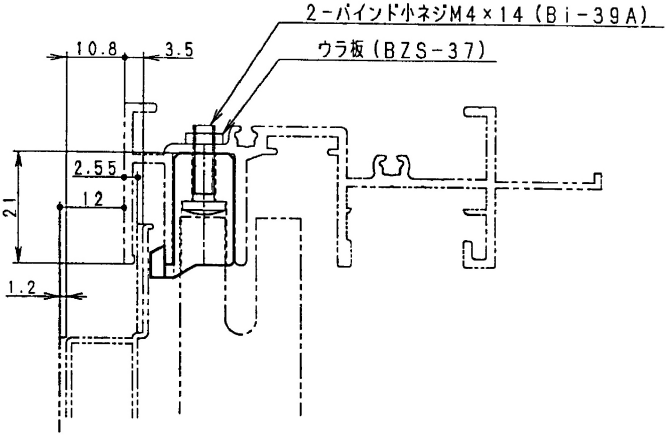
2－バインド小ネジM4×14（Bi－39A）
ウラ板（BZS－37）
10.8
3.5
2.55
12
21
1.2

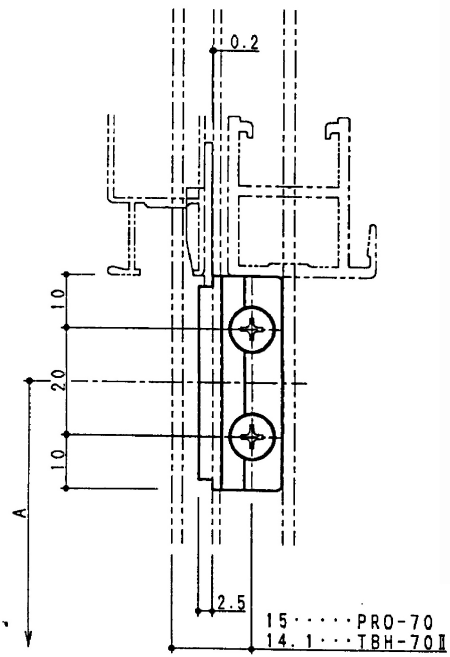
0.2
10
20
10
A
2.5
15・・・・・PRO-70
14.1・・・TBH-70Ⅱ