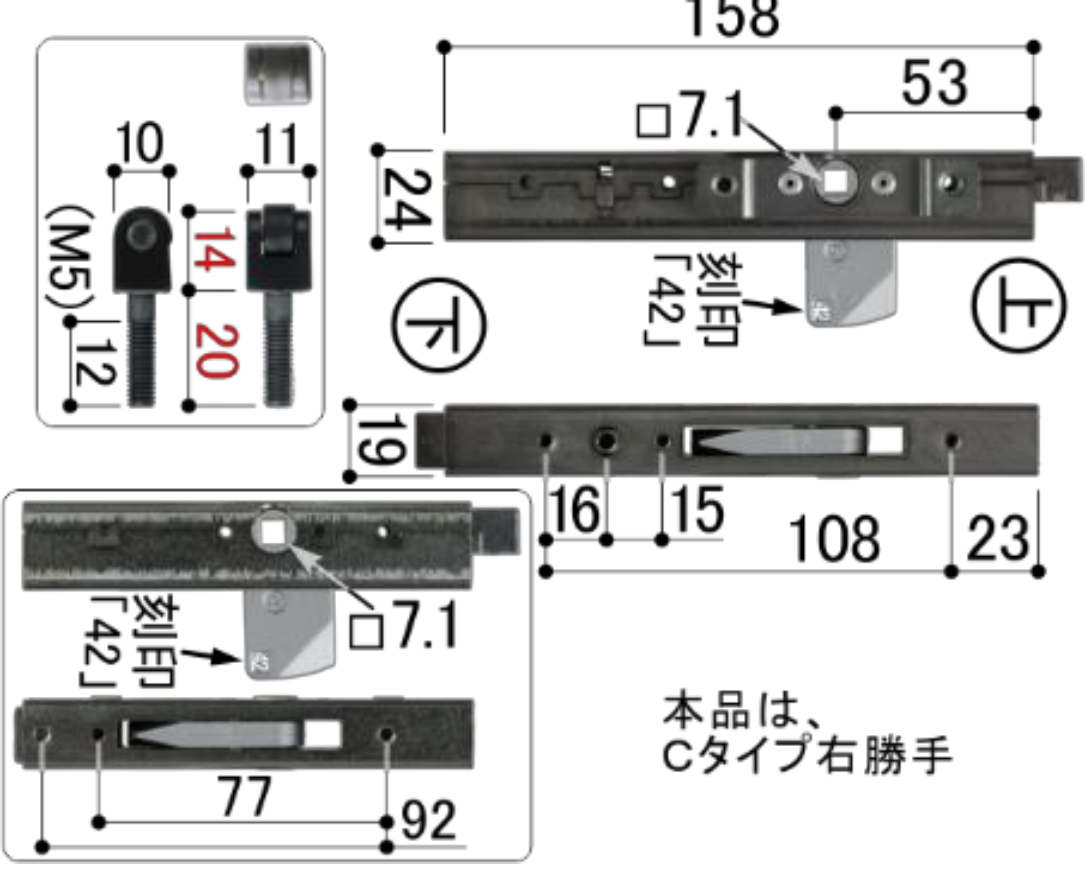

本品は、
Cタイプ右勝手