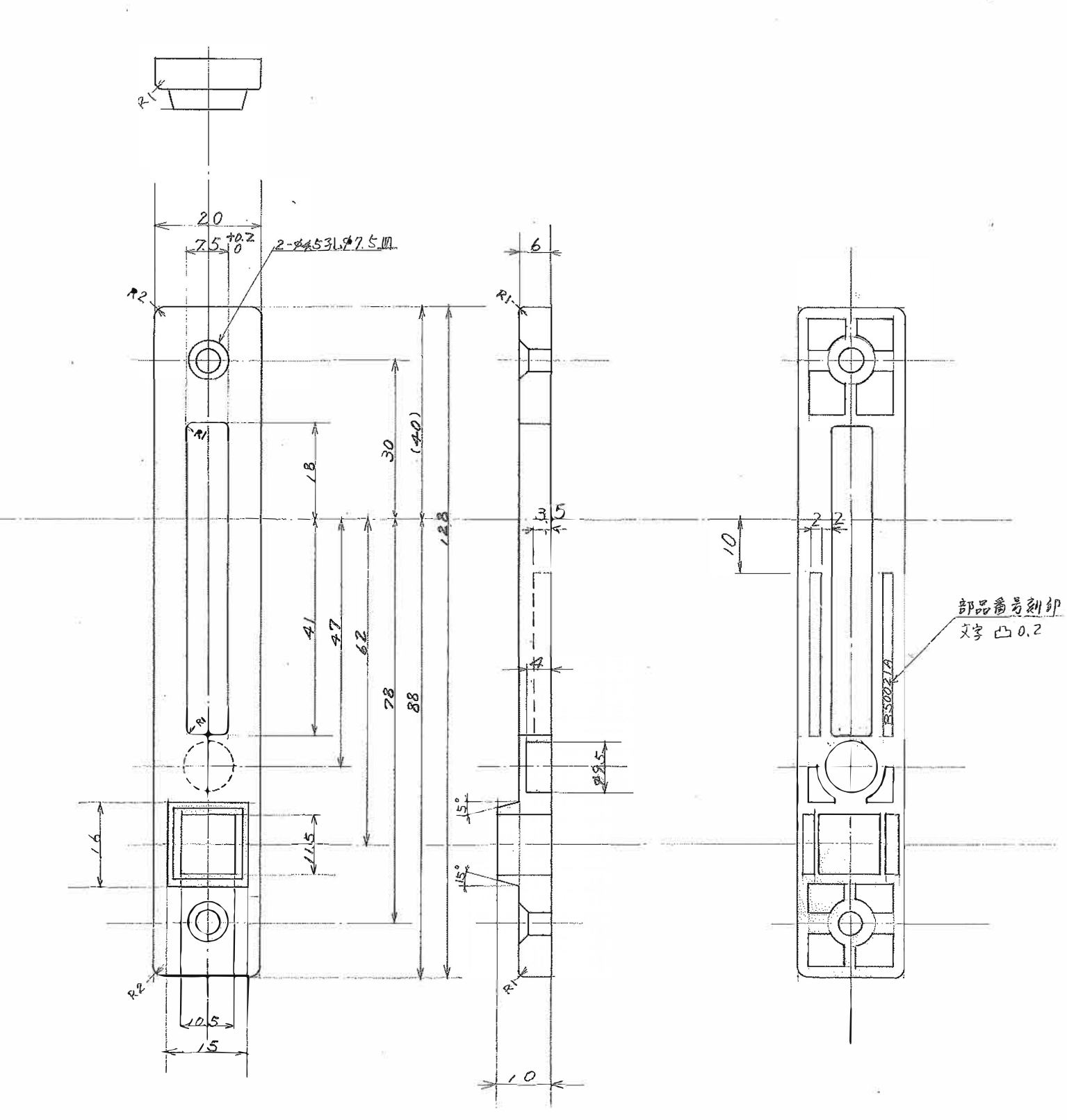
R1
20
7.5 +0.2 0
2-φ4.5 3L φ7.5 ⊥
R2
R1
6
R1
R2
18
30
(40)
128
41
47
62
78
88
3.5
12
8.5
15°
15°
16
11.5
10.5
15
10
10
2
2
部品番号刻印
文字 凸 0.2
BS02L17