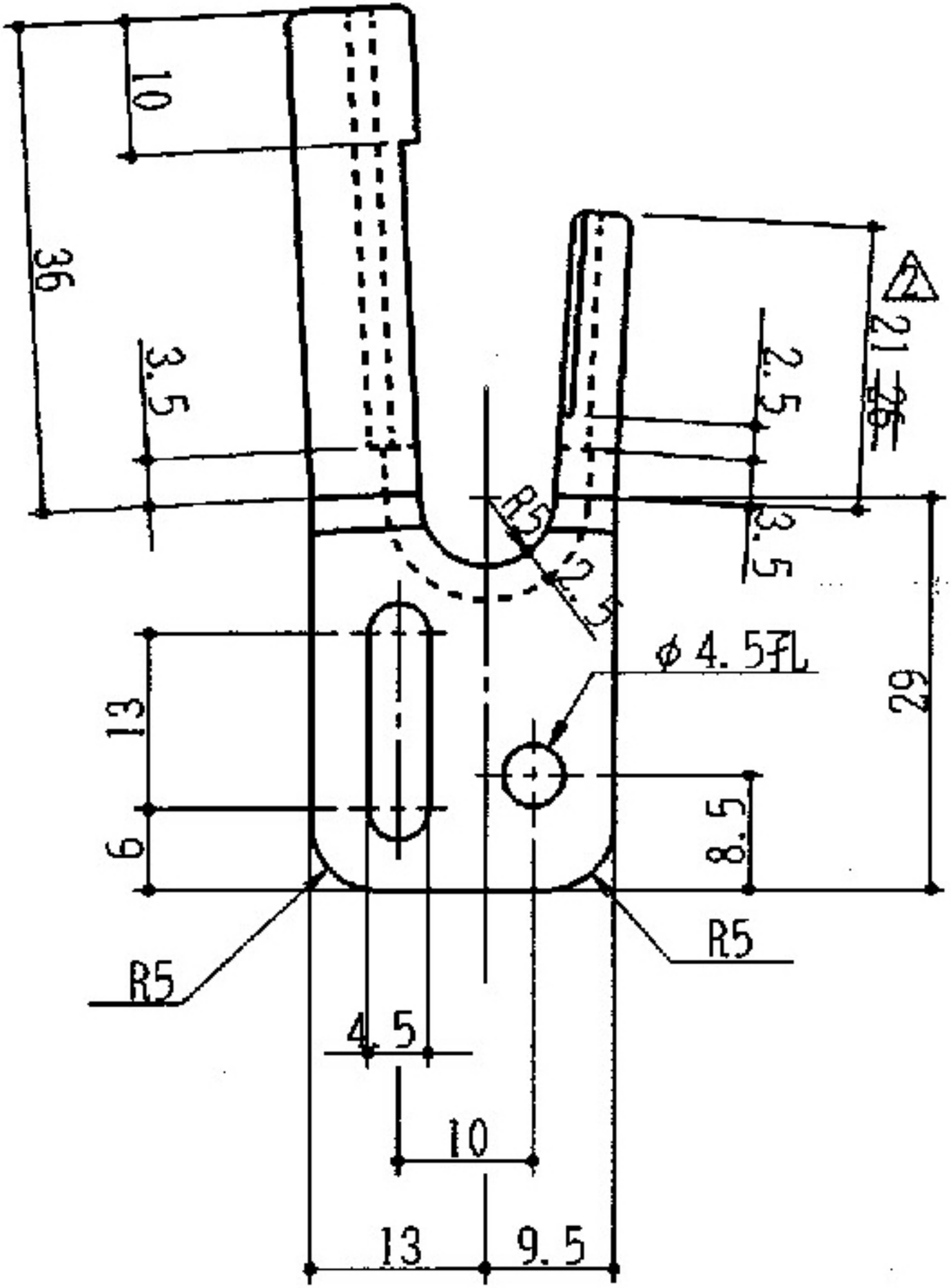
10
36
3.5
2.5
3.5
21
R3
2.5
φ4.5孔
29
13
6
8.5
R5
R5
4.5
10
13
9.5

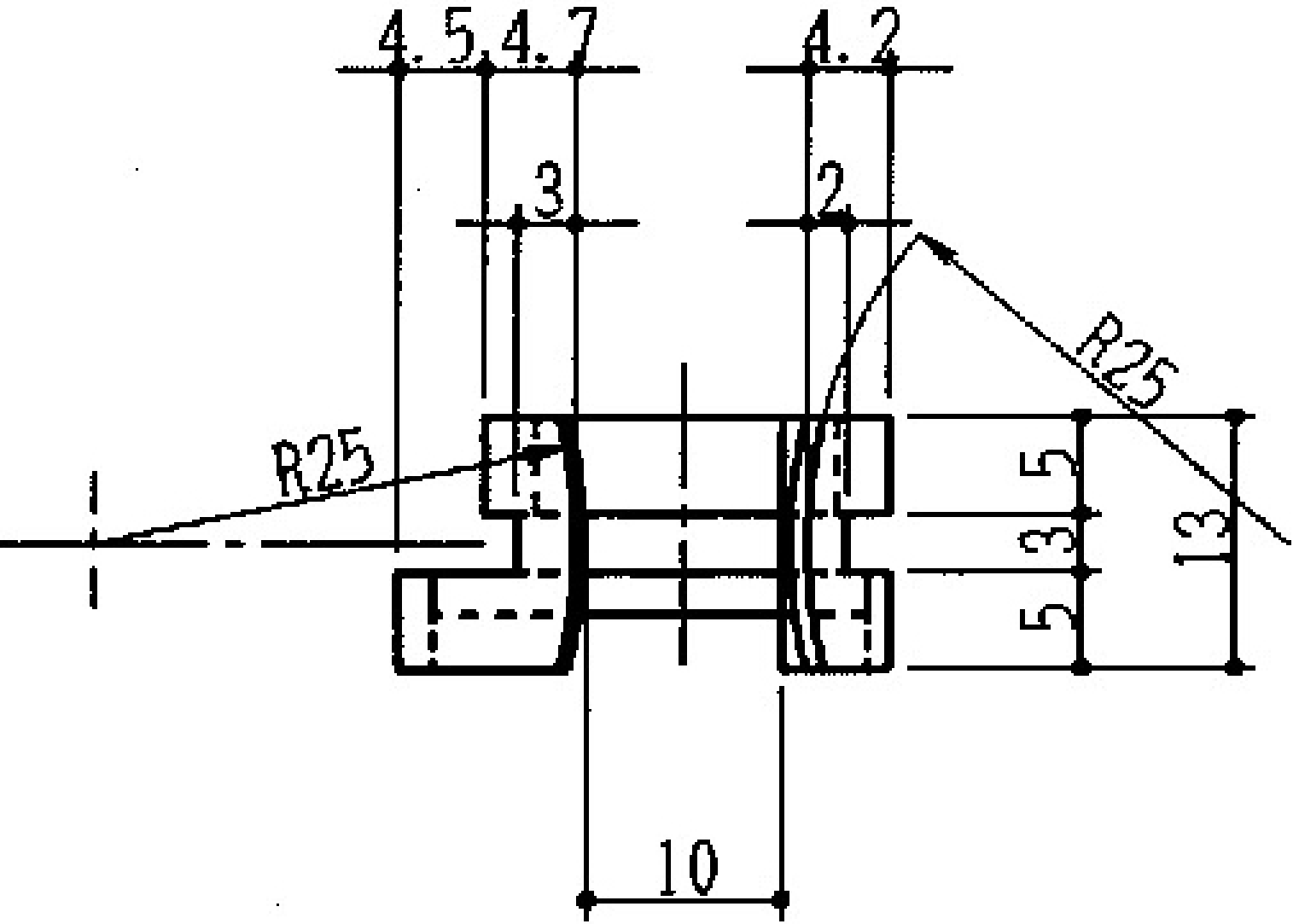
4.5
4.7
4.2
3
2
R25
R25
5
3
5
13
10

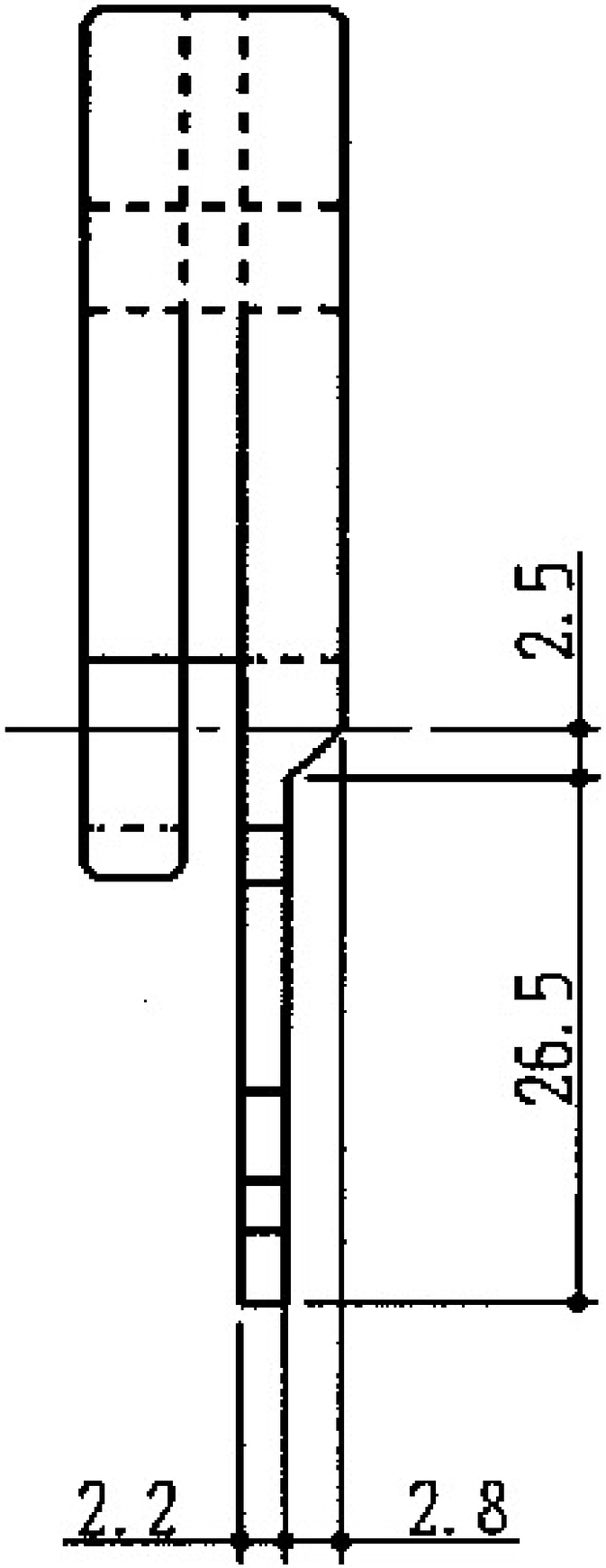
2.5
26.5
2.2
2.8

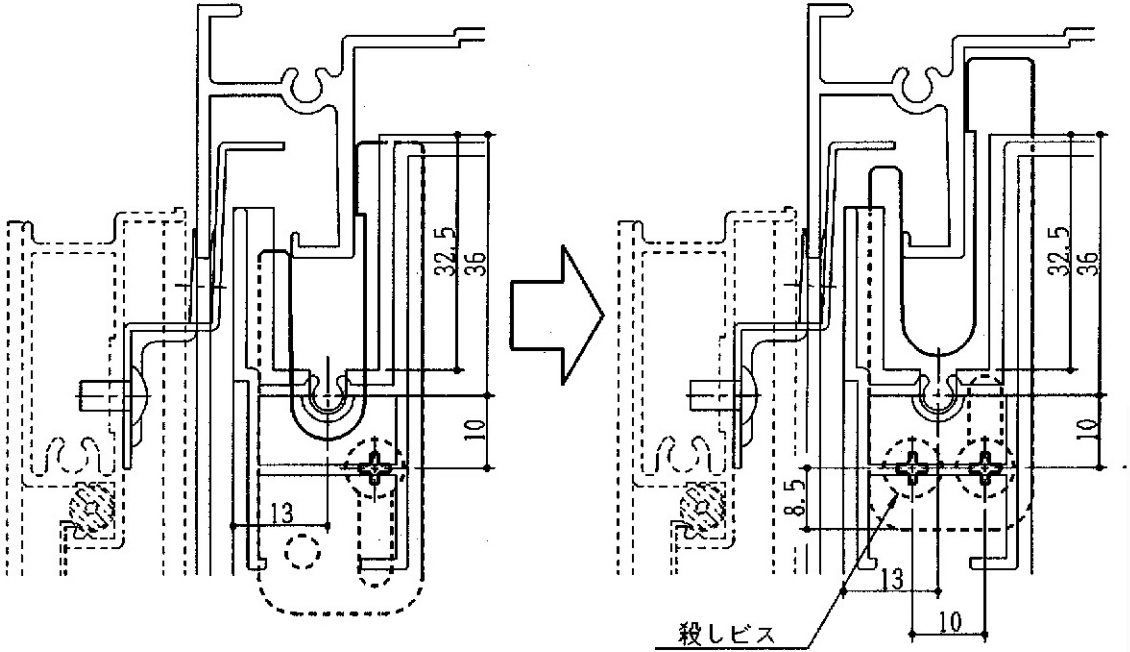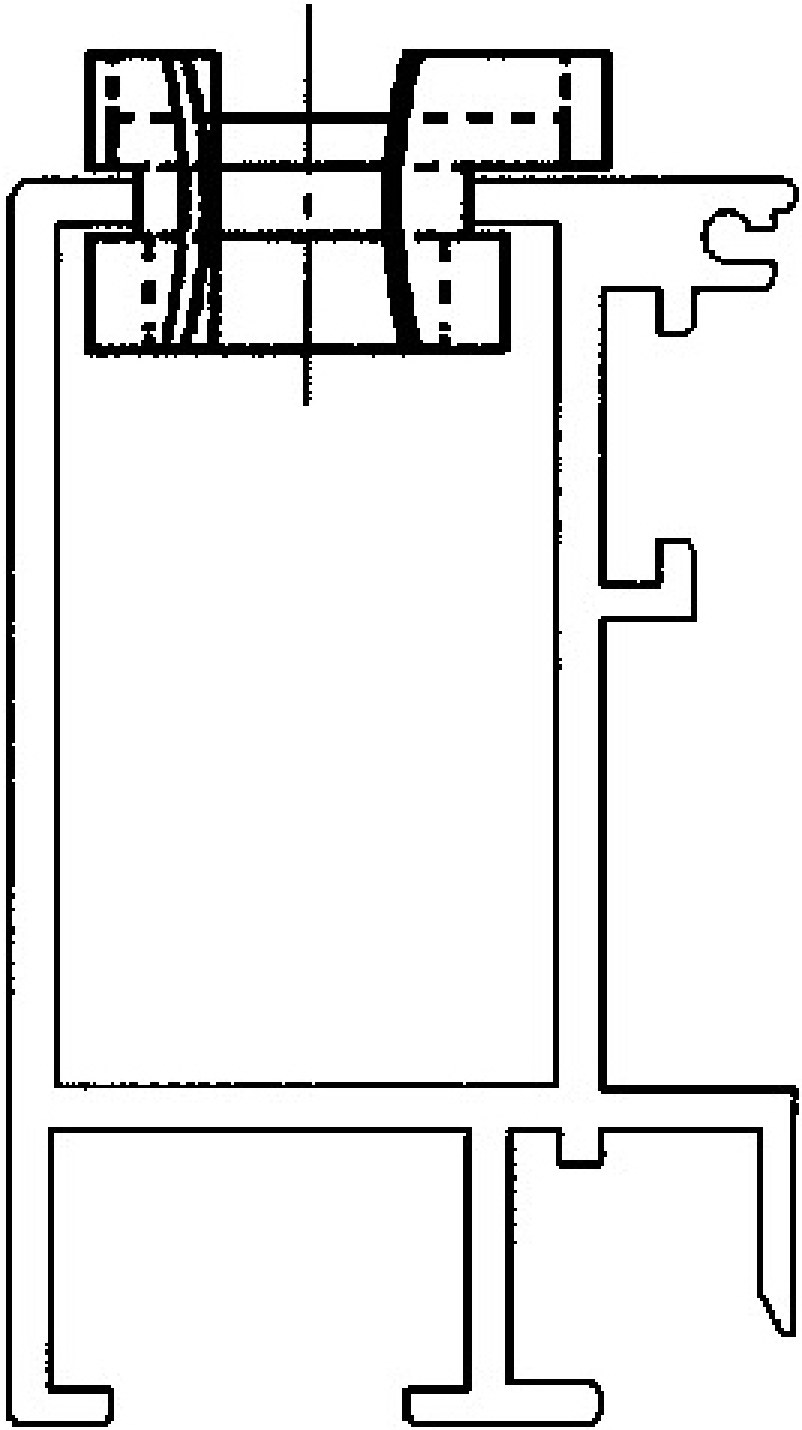
32.5
36
10
13
32.5
36
10
8.5
13
10
殺しビス