LVSケース錠（角又は6R）

一般住宅の使用頻度の高いドアに最適です。

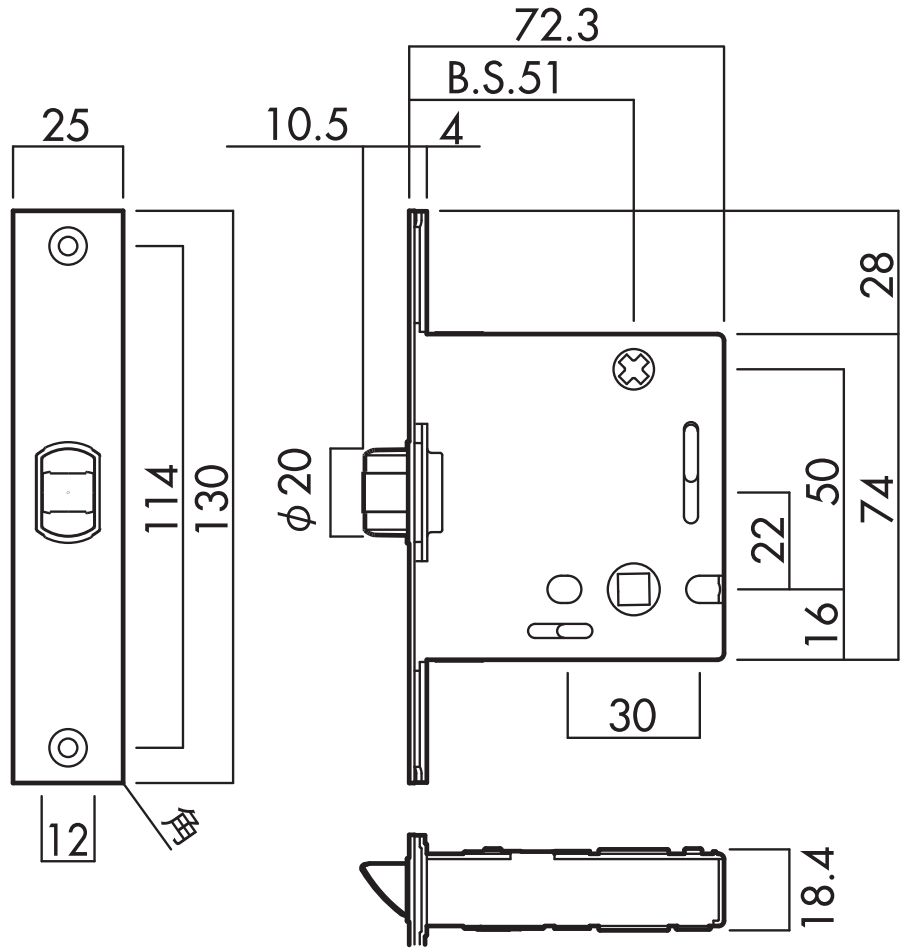

※写真・図は角タイプ

丸サムターン座（内締）　3ND-□

3ND-type
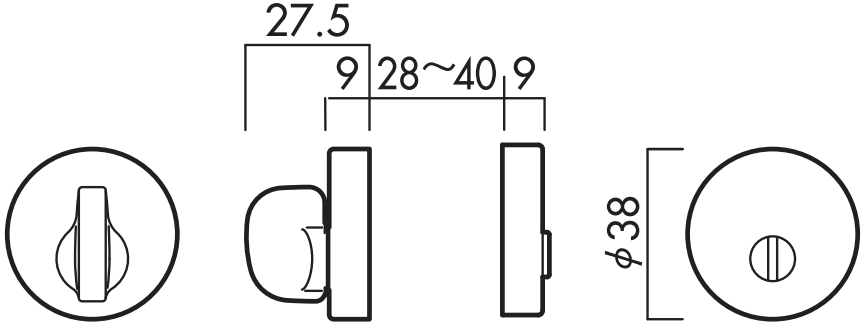
仕上：7カラー（Cr・N・G・SG・Br・MS・ZB）