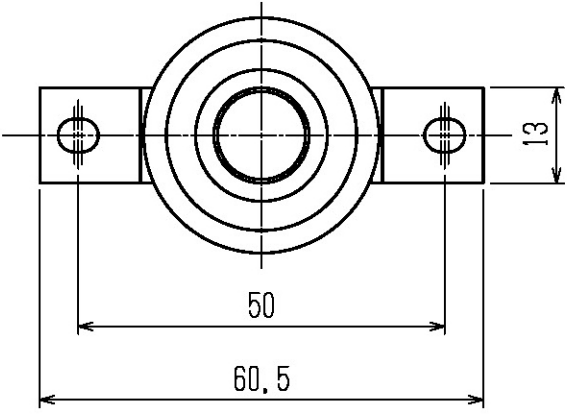
13
50
60.5

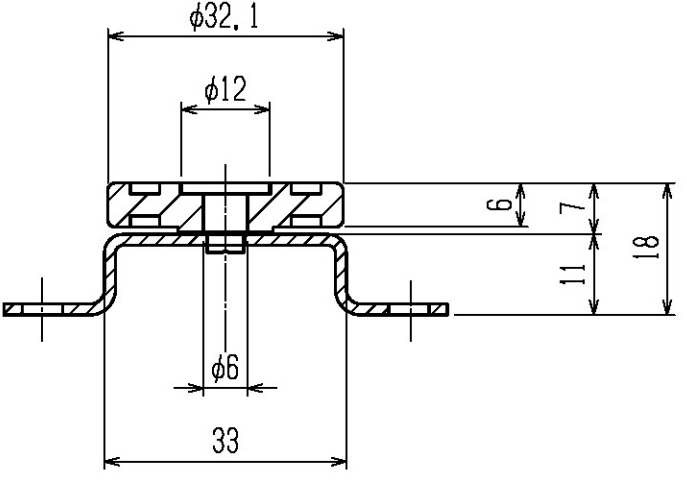
ϕ32.1
ϕ12
6
7
11
18
ϕ6
33