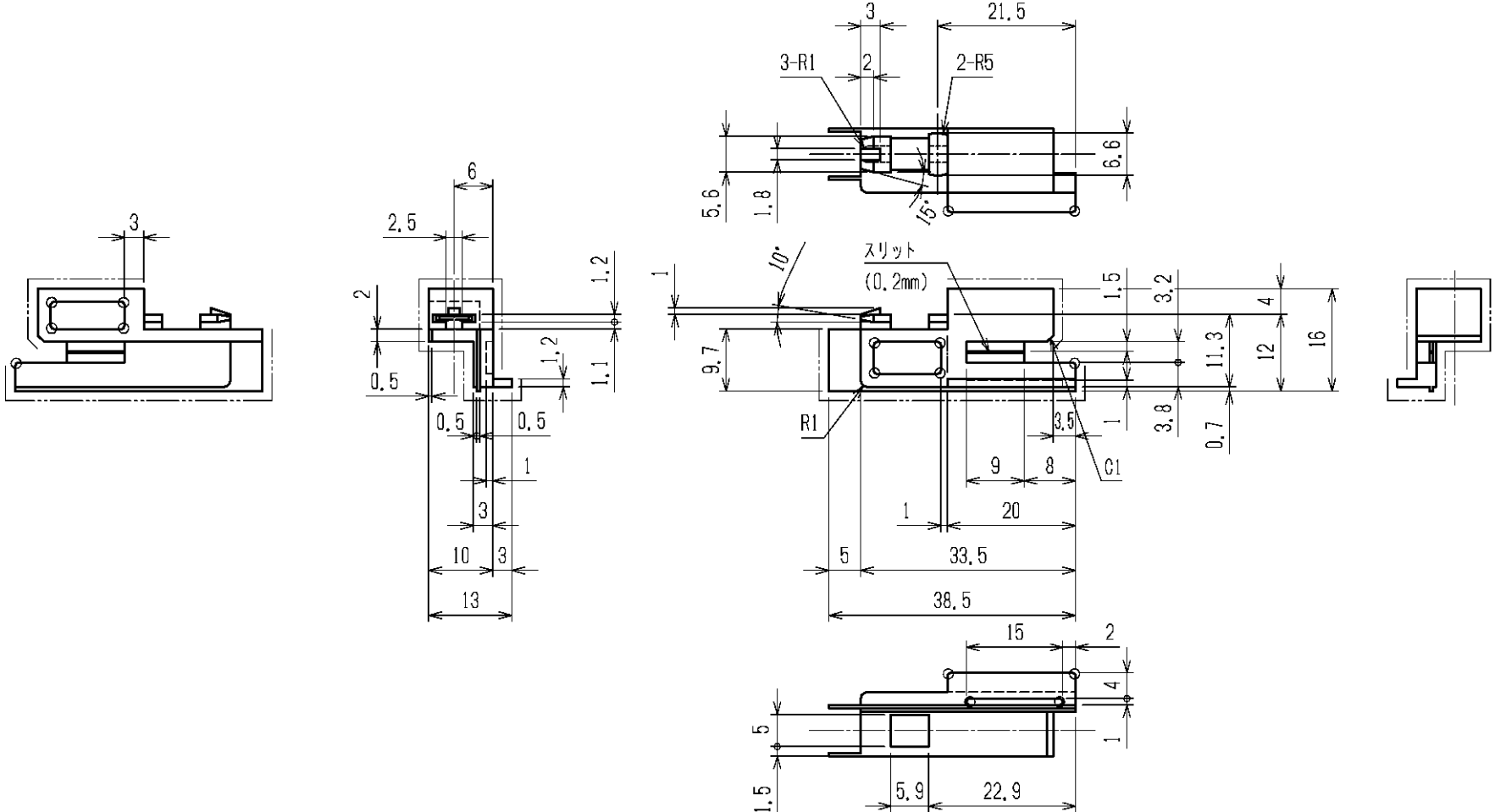
3
21.5
3-R1
2
2-R5
6.6
5.6
1.8
15°
6
2.5
1.2
2
1.2
0.5
1.1
0.5
0.5
1
3
10
3
13
10°
スリット
(0.2mm)
1
1.5
3.2
4
9.7
11.3
12
16
R1
3.5
1
3.8
0.7
C1
9
8
1
20
5
33.5
38.5
15
2
4
5
1
1.5
5.9
22.9